Terrassenüberdachung

mit Polycarbonat-Eindeckung

Montageanleitung

für Überdachungen zur Wandmontage

Inhaltsverzeichnis

Sicherheitshinweise 3

Montagevoraussetzungen..... 4

Komponentenübersicht

Haupt-Komponenten und Eindeckung..... 6
Schrauben..... 7
Dichtungen und Klebebänder..... 7
Entwässerung 8
Abdeckprofile..... 8

Optionales Zubehör 9

Benötigte Werkzeuge..... 10

Wichtige Information *bei Dachbreiten über 6 Meter*

Anzupassende Profil-Komponenten..... 12
Werkzeuge zur Profilanpassung 12
Profilanpassungen *für Dächer mit mehr als 6 Meter Breite*..... 13
Abmessungen nach dem Zuschnitt 14

Montage

Montage Wandanschlussprofil 16
Montage Wandabstand Stützpfosten 18
Montage Stützpfosten mit Betonsockel 19
Zwischenabstand Stützpfosten 21
Montage Stützpfosten mit Betonsockel 23
Montage Stützpfosten und Entwässerung..... 24
Montage Stützpfosten Bodenmontage..... 25
Montage Entwässerung ohne Betonsockel 26
Vorbereitung Rinne und Sparren 27
Vorbereitung Innensparen mit Beleuchtung..... 28
Vorbereitung Eindeckung..... 29
Montage Rinne *bei angrenzender Seitenwand* 31
Verbindung Rinne *bei mehr als 2 Stützpfosten*..... 32
Montage Endsparren..... 33
Montage Innensparren 33
Montage Abdeckblenden 34
Abdeckung erster Endsparren..... 35
Eindeckung und Abdeckung Innensparren..... 36
Abdeckung zweiter Endsparren..... 37
Fixierung Zwischensparren 37
Entwässerung Rinne mit Laubfänger 38
Montage Rinne *ohne angrenzende Seitenwand* 39
Montage Abdeckprofile und Abdichtung 40
Finale Ausrichtung der Stützpfosten.....41

Komponentenbezeichnung 42

Neigungstabelle..... 43

Sicherheitshinweise

Zur Montage der Überdachung sind mindestens zwei Personen erforderlich.

Tragen Sie bei der Montage geeignete Schutzhandschuhe.

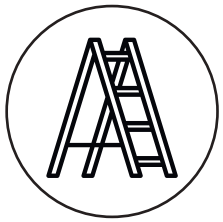

Achten Sie bei der Verwendung von Leitern und Treppen auf einen festen Untergrund für einen sicheren Stand.

Es wird empfohlen, bei der Montage geeignete Sicherheitsschuhe zu tragen.

Tragen Sie beim Bohren und Sägen eine geeignete Schutzbrille und Gehörschutz.

Montagevoraussetzungen

Die folgenden Voraussetzungen müssen für eine korrekte Montage beachtet werden!

Wand

Stellen Sie sicher, dass die Wand, an der die Überdachung montiert werden soll, aus Stein oder anderen harten steinigen Materialien besteht.

Die mitgelieferten Befestigungsmaterialien sind nur für die hier beschriebenen Wandtypen geeignet. Bei Abweichungen sind geeignete Befestigungsmittel zu wählen.

Boden

Der Boden in der Höhe der Pfosten muss fest sein, um ein Absacken der Terrassenüberdachung zu verhindern.

Gestampfter Sand in Kombination mit dem Betonsockel ist vorzuziehen. Falls erforderlich, kann beispielsweise eine vergrabene Kiesfliese als Untergrund für die Betonfuß verwendet werden. Bei weichen, sandigen Böden, kann eine Gehwegplatte die Auflagefläche des Betonsockels erhöhen und die Last so optimal auf dem weichen Untergrund verteilen.

Die maximale Bodenbelastung unter extremen Bedingungen beträgt 5200 kg/m².

Schnee

Platzieren Sie eine Überdachung, die den Anforderungen der Schneezone Ihrer Region entspricht, in der die Überdachung aufgestellt werden soll. Unsere Überdachungen sind je nach Größe und Ausführung für Gebiete mit Schneelastzone 1 oder Schneelastzone 2 zugelassen.

In Gebieten mit viel Schneefall sollten Maßnahmen ergriffen werden, damit der Schnee im Bedarfsfall leicht von der Überdachung entfernt werden kann.

Wartung und Reinigung

Das pulverbeschichtete Aluminium macht Ihre Überdachung sehr wartungsfrei. Eine periodische Reinigung mit z.B. nicht aggressiven Reinigungsmitteln oder -methoden ist ausreichend (bei Verwendung aggressiver Reinigungsmittel oder -methoden erlischt die Garantie). Bei Bedarf können die Dachplatten mit einem Hochdruckreiniger abgespritzt werden.

Stellen Sie sicher, dass Sie beim Betreten des Daches niemals direkt auf die Dacheindeckung gehen. Legen Sie ein breites Brett, um die Kräfte zu verteilen und Lackschäden zu vermeiden.

Falls Lackschäden auftreten, können diese mit einem Lackstift im entsprechenden RAL-Farbton leicht ausgebessert werden.

Montagevoraussetzungen

Prüfen Sie jede Komponente vor der Installation auf Beschädigungen!

Wir legen großen Wert auf eine sorgfältige Verpackung, Transport und Anlieferung Ihrer Terrassenüberdachung. Trotz aller Vorsichtsmaßnahmen, kann es in Einzelfällen nicht ausgeschlossen werden, dass die Ware Beschädigungsfrei eintrifft. Fotografieren Sie ggf. den Schaden und nehmen Sie unverzüglich Kontakt zu uns auf.

- Um sowohl die CE-Konformität als auch die Garantie aufrechtzuerhalten, sind die Anweisungen der Montageanleitung strikt einzuhalten. Ein Abweichen davon kann zum Erlöschen der Garantie und der CE-Konformität zur Folge haben
- Um die CE-Konformität aufrechtzuerhalten, darf nur eine Überdachung installiert werden, die den Anforderungen der Schneelastzone entspricht, in der diese installiert werden soll.
- Achten Sie auf eine gute Erdung der Überdachung, wenn diese mit Beleuchtung ausgestattet ist. Verwenden Sie eine selbstschneidende Schraube auf der Innenseite des Wandprofils (A10001).
- Wenn mehr als eine Rinne verwendet wird, muss immer eine Stütze unter der “Kupplung” angebracht werden. Beide Rinnen müssen bei Anpassungen der Breite symmetrisch gekürzt werden.
- Es ist nicht möglich, eine Regenwasserableitung in der Stütze unter der Verbindung von zwei Rinnen zu installieren.
- Berücksichtigen Sie die Ausdehnung der Materialien, wenn die Überdachung dicht zwischen bestehende Gebäude gesetzt wird. Halten Sie zu beiden Seiten ein Mindestspiel von 5mm ein.
- Verwenden Sie nur die mit der Überdachung mitgelieferten Befestigungsmittel. Diese Materialien wurden aufgrund ihrer Festigkeit und Eigenschaften in Kombination mit Aluminium ausgewählt. Ausgenommen hiervon sind Befestigungsmittel zur Montage des Wandprofils (A10001). Der Lieferung liegen zwar geeignete Schrauben und Dübel bei, jedoch müssen diese im Bedarfsfall an den Montageuntergrund angepasst und gegen geeignete Befestigungsmittel ausgetauscht werden. Achten Sie dabei auf Schrauben und Dübel, die über eine ETA-Zulassung verfügen, andernfalls kann sich dies auf CE-Konformität und die Garantie auswirken.

Komponentenübersicht

Haupt-Komponenten & Eindeckung

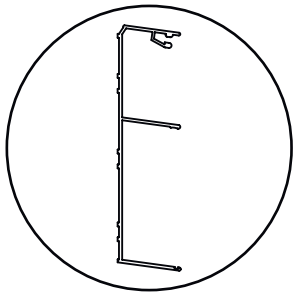
A10001

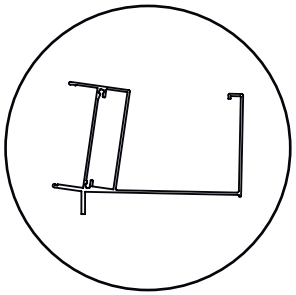
A10138

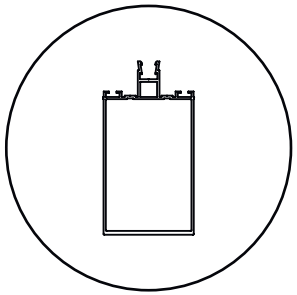
A10013

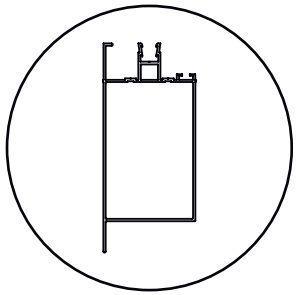
A10025

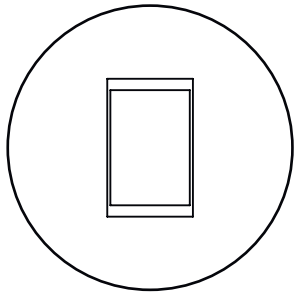
A10147

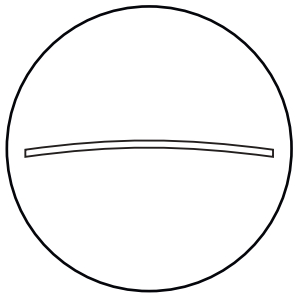
C15150

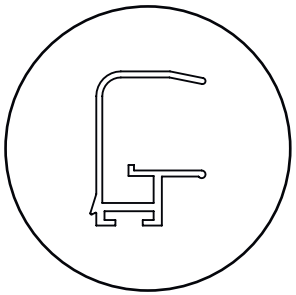
A10086

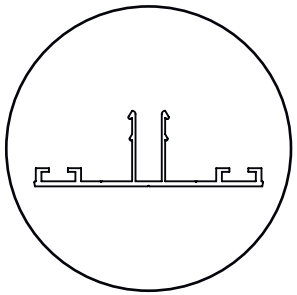
A10107

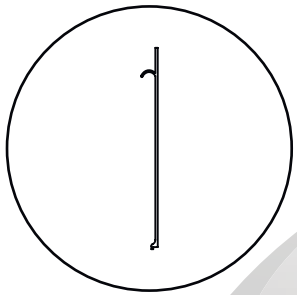
A10071

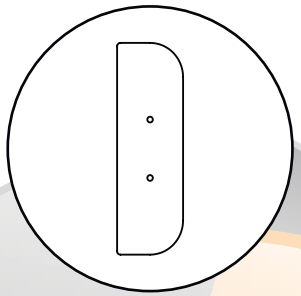
C10083

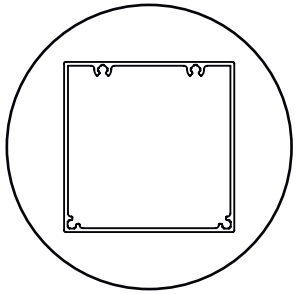
A10134

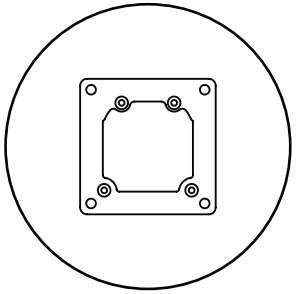
A15100

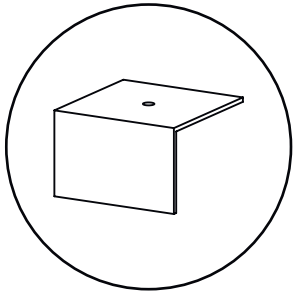
A10154

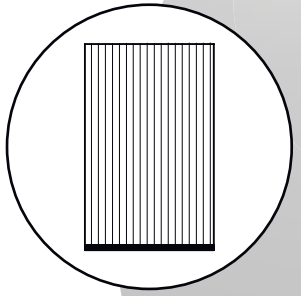
E33001

Komponentenübersicht

Schrauben

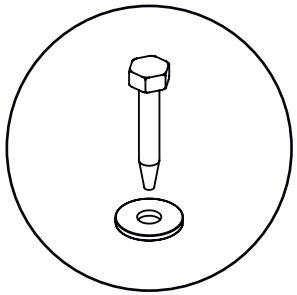

D50059

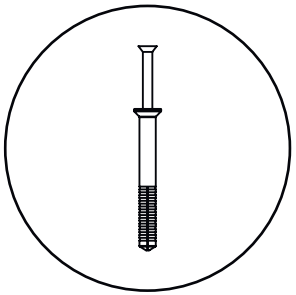

D50051

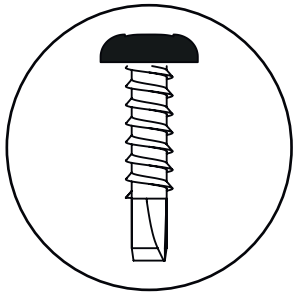

4,2x16 coloured

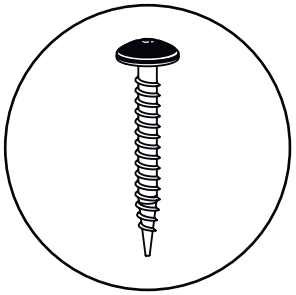

4.8x38 coloured

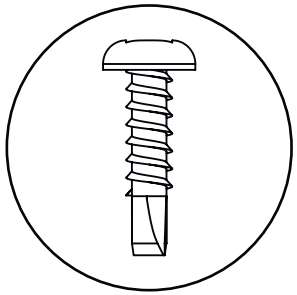

4,2x16

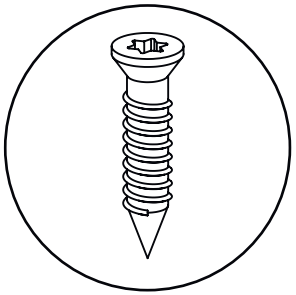

6,3x25

Dichtungen & Klebebänder

B21481

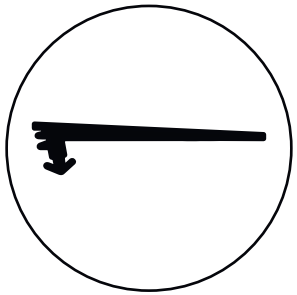

B25501

SILIKON*profi*

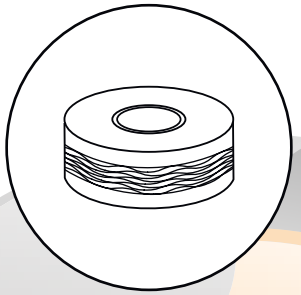

tape poly

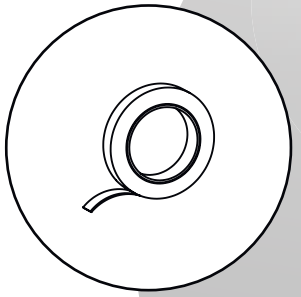

Bufix tape

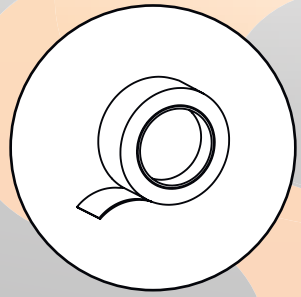

Buseal tape

Komponentenübersicht

Komponenten zur Entwässerung

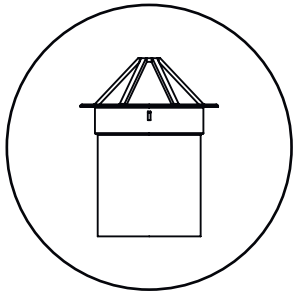

C70071

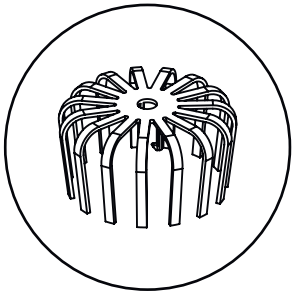

C70012

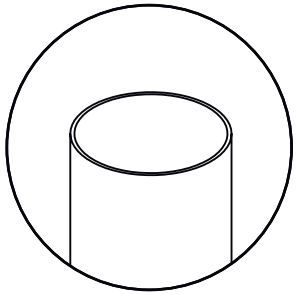

C70004

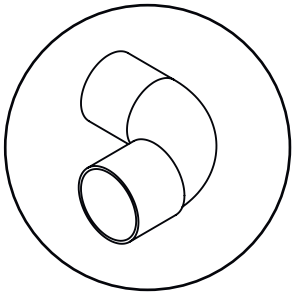

C70011

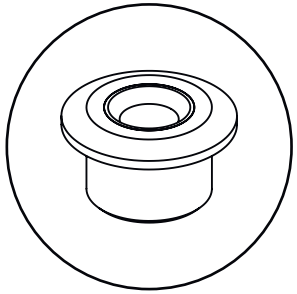

C40001

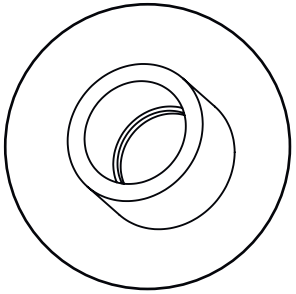

C70017

Abdeckprofile (eckige Ausführung)

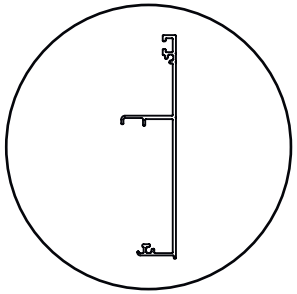

A10273

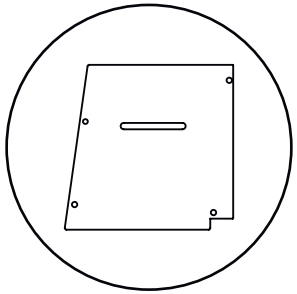

A10276

Abdeckprofile (abgerundete Ausführung)

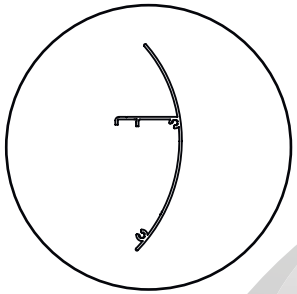

A10122

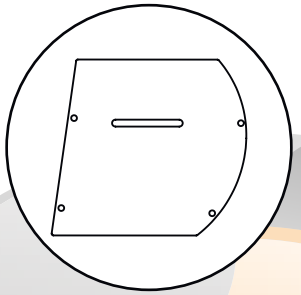

A10131

Optionales Zubehör

Betonsockel

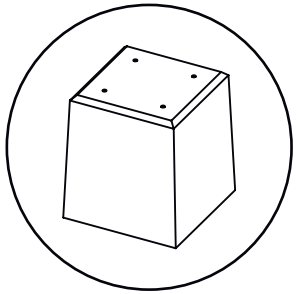

C90010

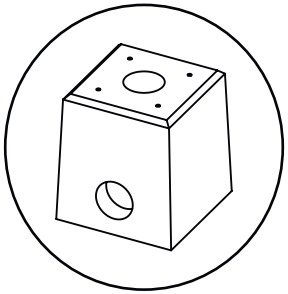

C90008

Lochsägen

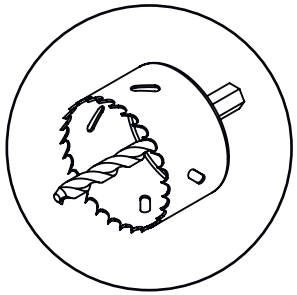

60mm

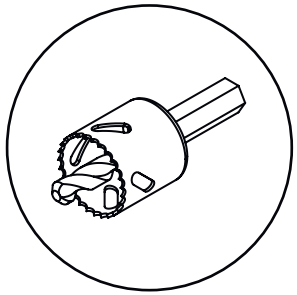

28mm

LED-Beleuchtung

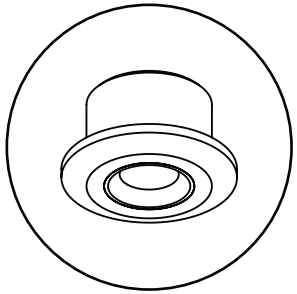

LED-Spots

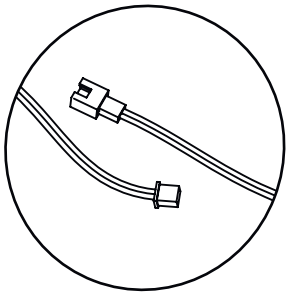

Verlängerungen

Benötigte Werkzeuge

Nicht im Lieferumfang enthalten

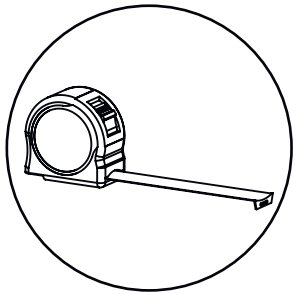

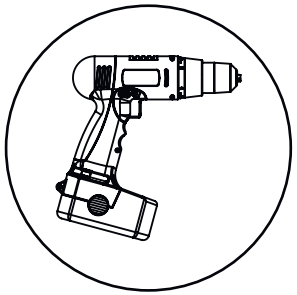

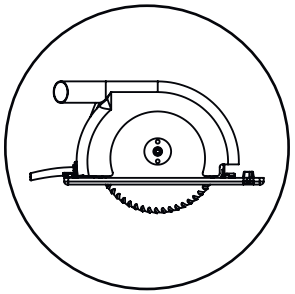

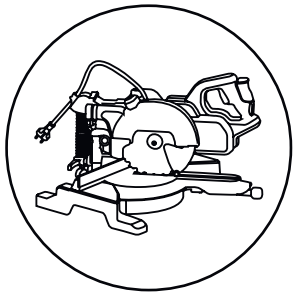

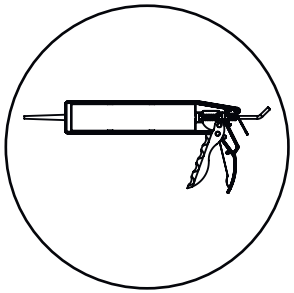

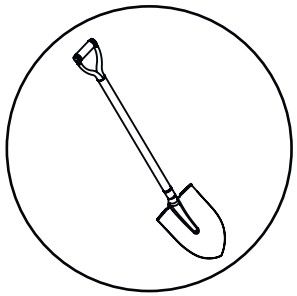

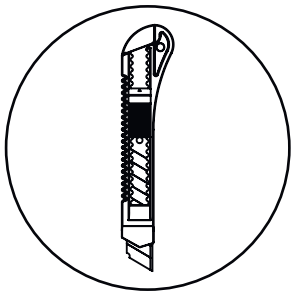

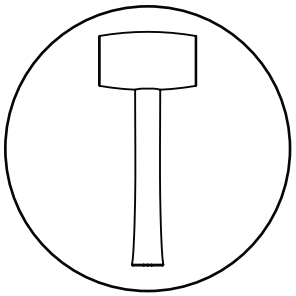

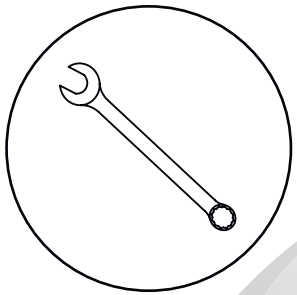

13mm

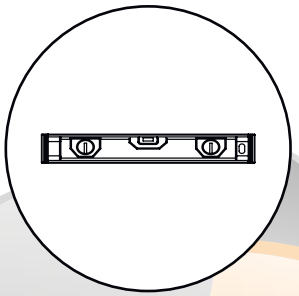

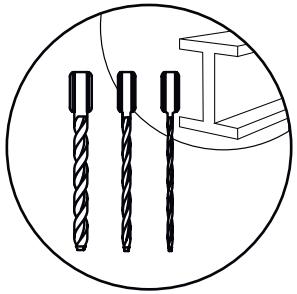

* 9, 5 & 3,5mm

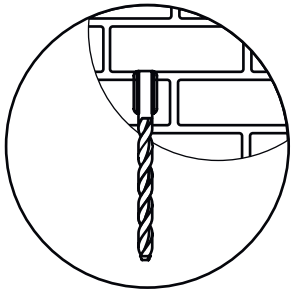

* 8mm

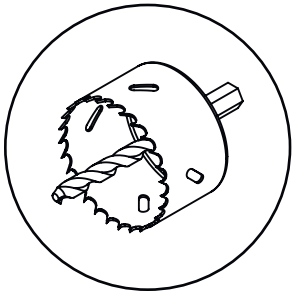

60mm

* Kann bei Verwendung anderer geeigneter Befestigungen zur Wandmontage abweichen

WICHTIGE INFORMATION

für Überdachungen mit mehr als 6 Meter Breite

Zusatzanleitung

für Breitenanpassungen gekoppelter Profile

S-POLYTEC
POLYMERTECHNOLOGIE

Komponentenübersicht

Wandanschlussprofil & Ablaufrinne

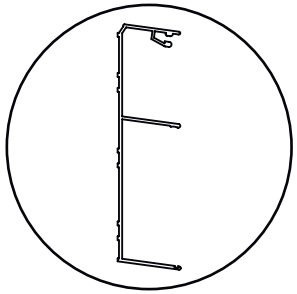

A10001

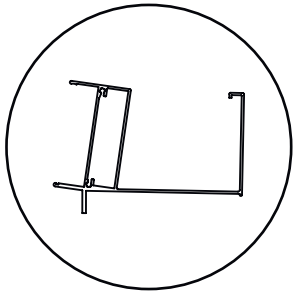

A10138

Abdeckprofile

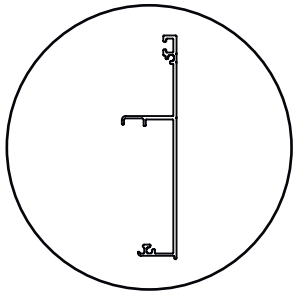

A10273

(eckige Ausführung)

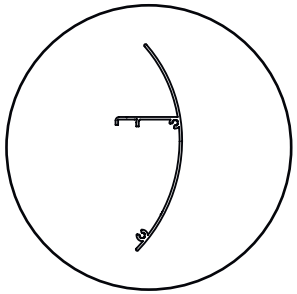

A10122

(abgerundete Ausführung)

Benötigte Werkzeuge

Säge mit Metallsägeblatt

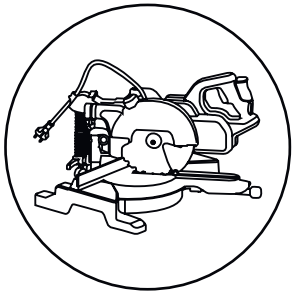

(Kappsäge)

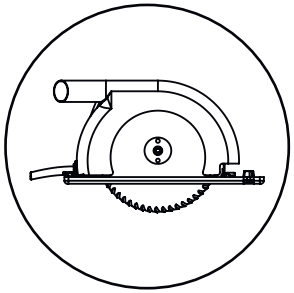

(alternativ Kreissäge)

Messwerkzeug

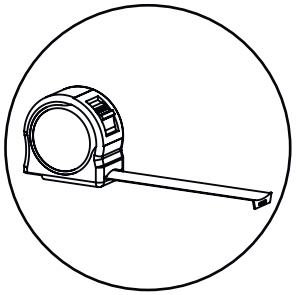

WICHTIG

Diese Zusatzanleitung bezieht sich ausschließlich auf Terrassenüberdachungen mit Breiten von mehr als 6 Meter bei denen die Profile für den Wandanschluss, den Regenablauf sowie das Zierprofil der Ablaufrinne auf das endgültige Maß eingekürzt werden müssen.

Das Einkürzen der Profile muss VOR der Montage erfolgen!

Fahren Sie nach dem Kürzen der betroffenen Profile (siehe Seite 13) mit der Montage siehe Seite 15 fort.

Einkürzen der Profile

Wandanschlussprofil, Rinne & Zierblende

1

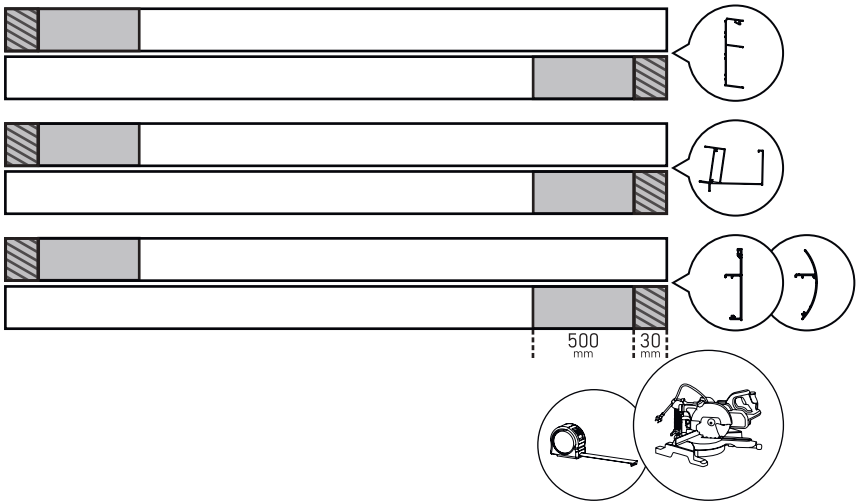

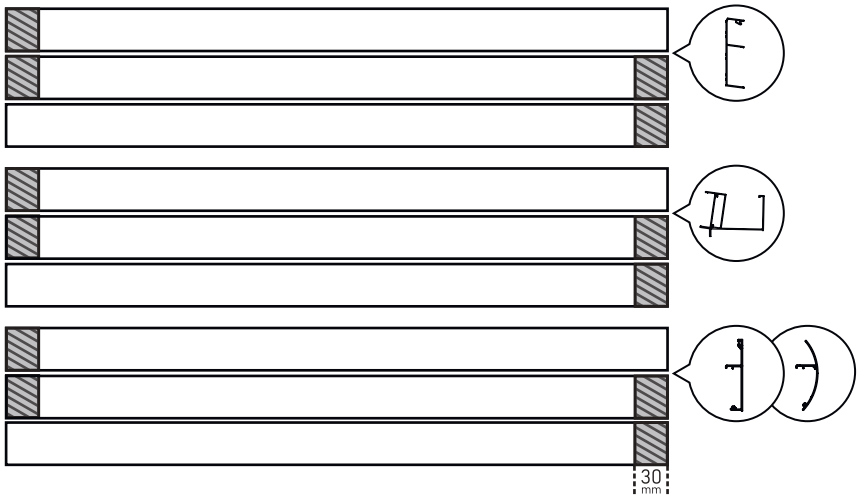

HINWEIS!

Die Profile weisen je nach Dachgröße eine Standardlänge von 4060mm, 5060mm oder 6060mm auf und müssen bei Überdachungen mit gekoppelten Profilen, bestehend aus je zwei Profilelementen jeweils auf der gegenüberliegenden Seite um den gleichen Wert eingekürzt werden.

Auf der nachfolgenden Seite finden Sie eine detaillierte Übersichtstabelle mit den exakten Abmessungen, sowie den Einzellängen in Abhängigkeit der Dachbreite und Tiefe.

HINWEIS!

Bei gekoppelten Profilen mit drei Elementen, müssen die Äußeren jeweils einseitig auf der gegenüberliegenden Seite eingekürzt werden, die mittig zu montierenden Profile hingegen müssen um 30mm mehr eingekürzt werden.

Dies betrifft ausschließlich Überdachungen mit einer Breite von 11,06 Meter und und 12,06 Meter, sowie einer Tiefe von 4,50 Meter oder 5,00 Meter.

Abmessungen nach Zuschnitt

Dachgröße		Profillängen nach dem Zuschnitt								
Breite	Tiefe	Anzahl	Links (A1)	Kürzen (A2)	Seite	Mitte (B1)	Kürzen (B2)	Rechts (C1)	Kürzen (C2)	Seite
7060 mm	alle	2 x 4060mm	3530 mm	530 mm	links	-	-	3530 mm	530 mm	rechts
8060 mm	alle	2 x 4060mm	4030 mm	30 mm	links	-	-	4030 mm	30 mm	rechts
9060 mm	alle	2 x 5060mm	4530 mm	530 mm	links	-	-	4530 mm	530 mm	rechts
10060 mm	alle	2 x 5060mm	5030 mm	30 mm	links	-	-	5030 mm	30 mm	rechts
11060 mm	bis 4 Meter	2 x 6060mm	5530 mm	5030 mm	links	-	-	5530 mm	530 mm	rechts
11060 mm	ab 4 Meter	3 x 4060mm	3697 mm	363 mm	links	3666 mm	insg. 394 mm	3697 mm	363 mm	rechts
12060 mm	Bis 4 Meter	2 x 6060mm	6030 mm	30 mm	links	-	-	6030 mm	30 mm	rechts
12060 mm	ab 4 Meter	3 x 4060mm	4030 mm	30 mm	links	4000 mm	insg. 60 mm	4030 mm	30 mm	rechts

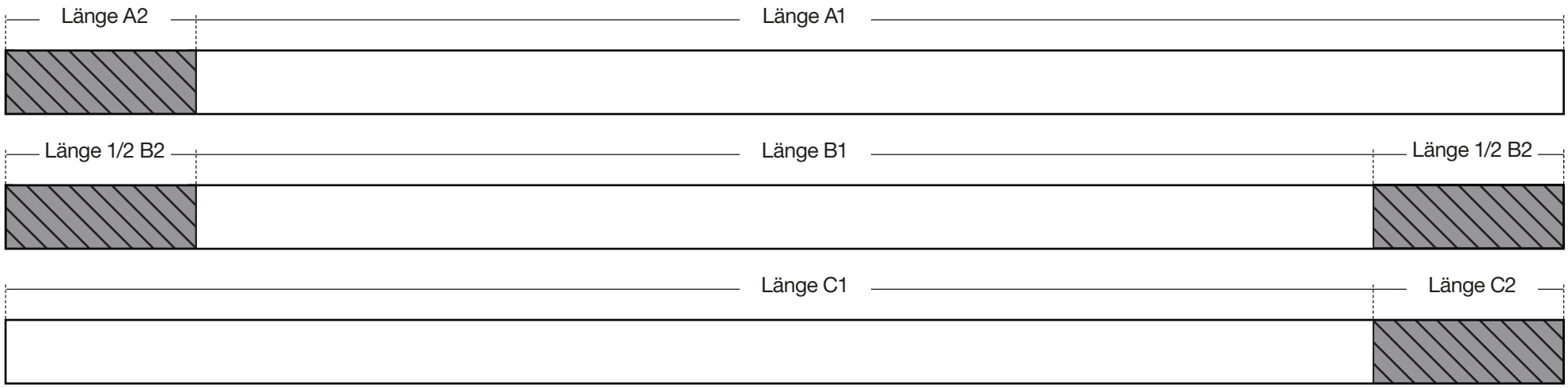

MONTAGE

Ihrer Terrassenüberdachung

S-POLYTEC
POLYMERTECHNOLOGIE

1

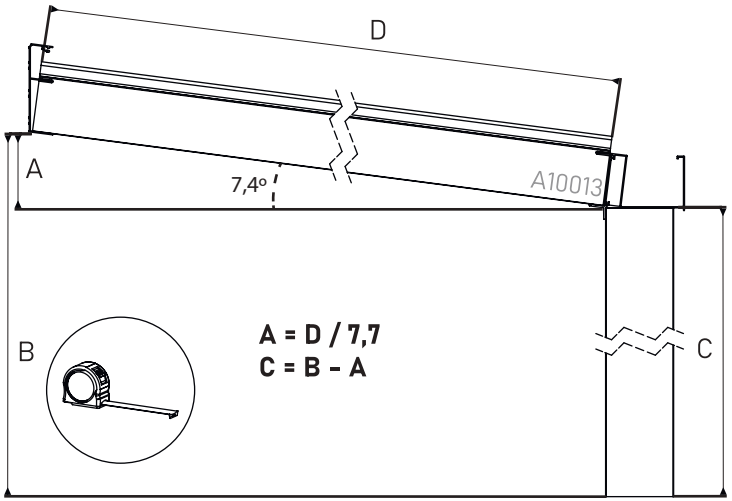

HINWEIS!

Die Länge C entspricht der Durchgangshöhe der Terrassenüberdachung und darf 295cm nicht übersteigen.

Die Montagehöhe zur Unterkante des Wandanschlussprofils errechnet sich anhand der angegebenen Formel.

Im Anhang finden Sie eine Übersichtstabelle zur Ermittlung der Montagehöhe basierend auf der Tiefe D der Überdachung. Bitte beachten Sie, dass eine zusätzliche (optionale) Installation von Glas-Schiebewänden eine Durchgangshöhe C mindestens von 200cm bis maximal 260cm erfordert.

2

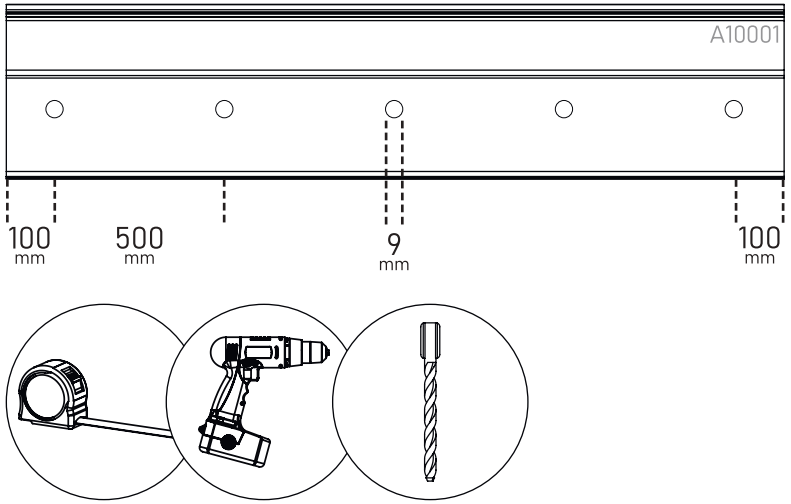

HINWEIS!

Der abgebildete Bohrer für Metall kann im Durchmesser abweichen, sofern der Montageuntergrund andere Befestigungsmittel erfordert.

Wählen Sie für die Bohrungen des Wandanschlussprofils immer einen Metallbohrer mit einem Nenndurchmesser der einen Millimeter höher ausfällt, als der Nenndurchmesser der Dübelbefestigung.

Verwendung nicht geeigneter Befestigungsmittel kann die CE-Konformität beeinträchtigen und die Garantie erlöschen.

3

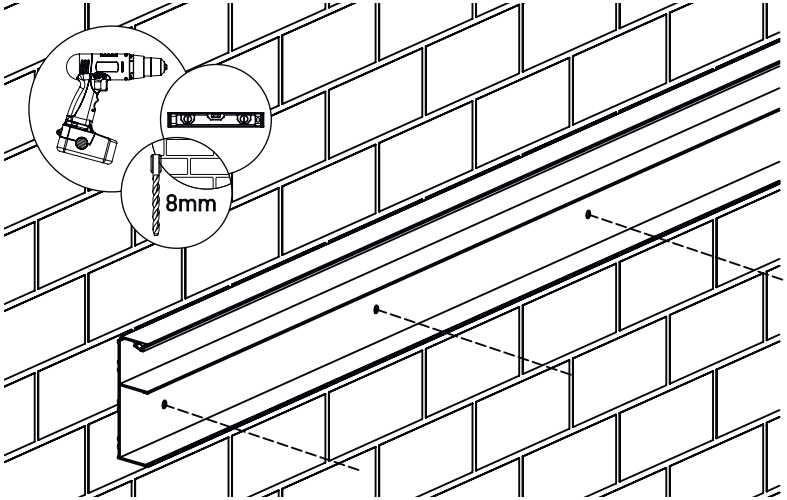

4

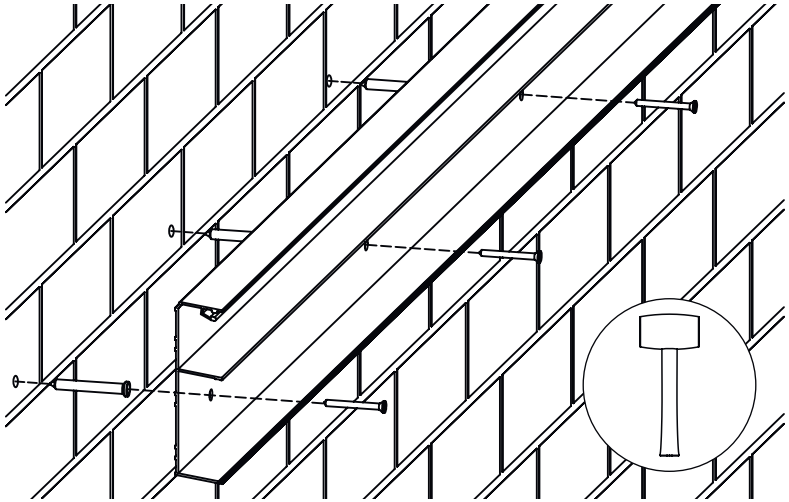

5

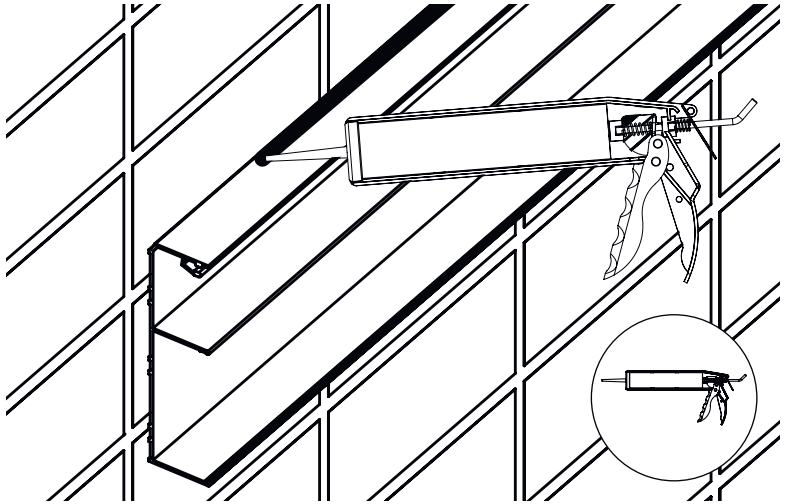

6

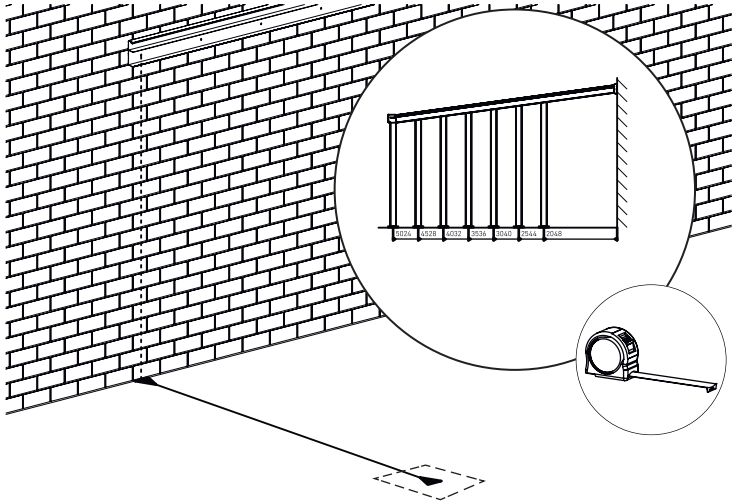

Wandabstand Stützpfosten

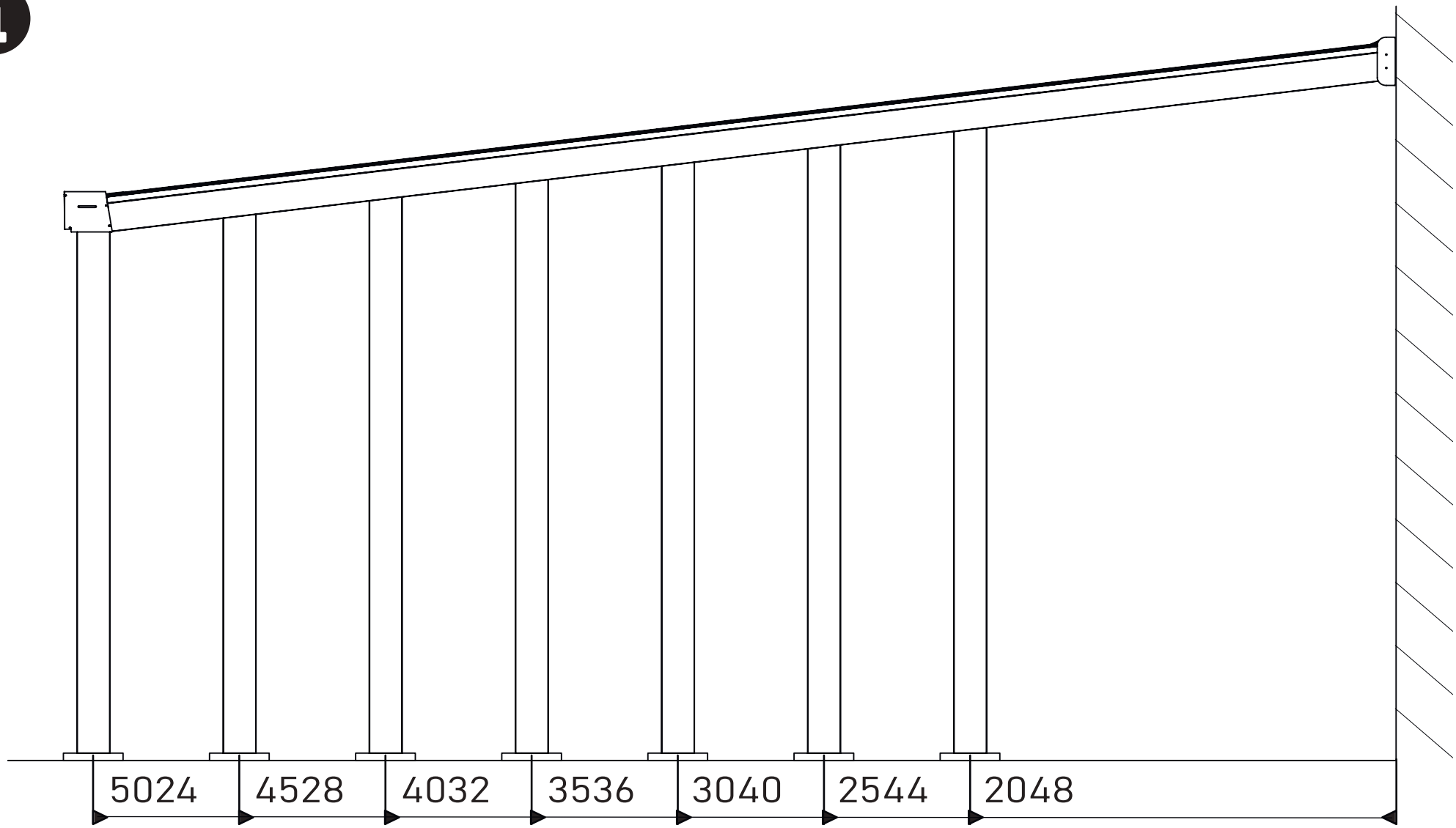

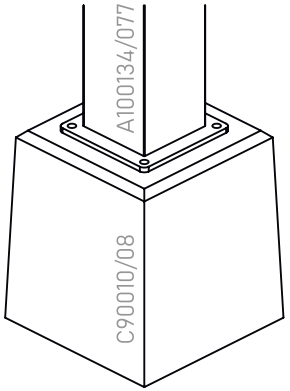

⇨ 7

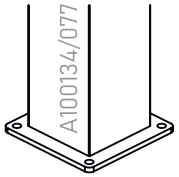

⇨ 19

ℹ Betonsockel optional erhältlich

7

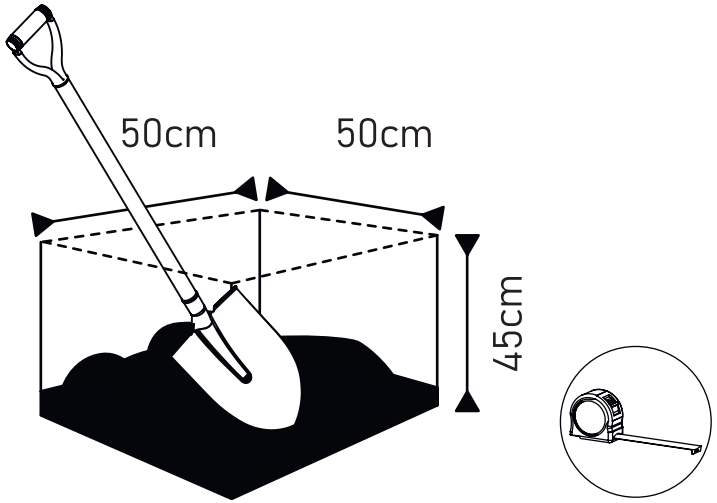

8

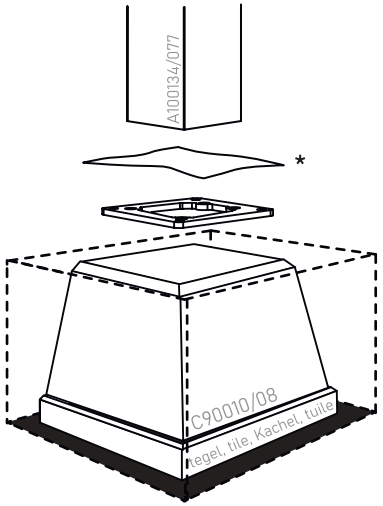

* Bescherming
Protection
Schutz

9

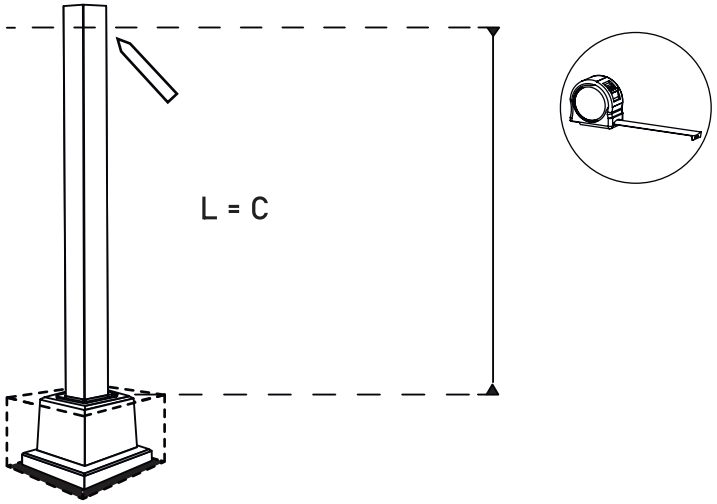

ℹ C entspricht Durchgangshöhe (siehe Schritt 1)

10

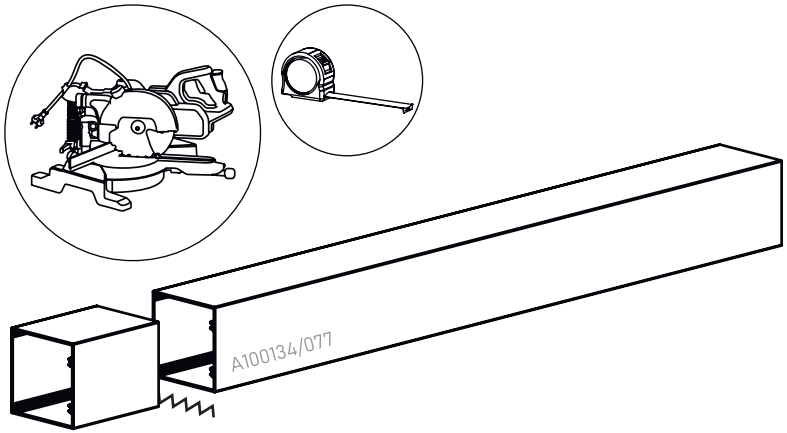

11

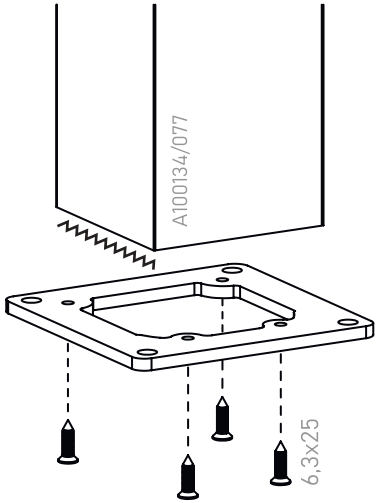

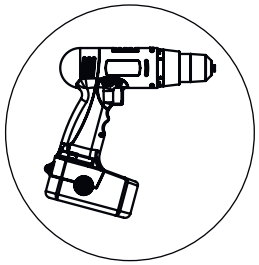

ℹ Schnittkante unten

12

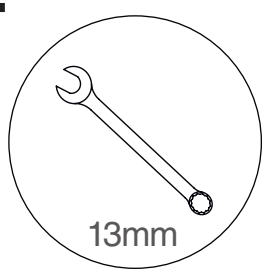

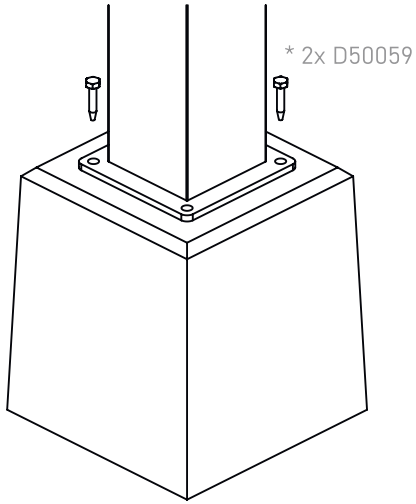

*Vorübergehend

13

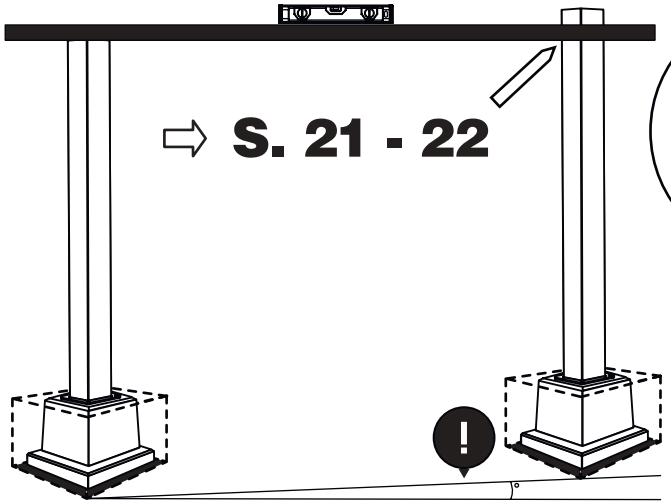

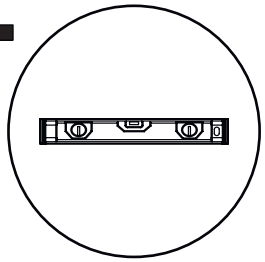

Zwischenabstand Stützpfosten

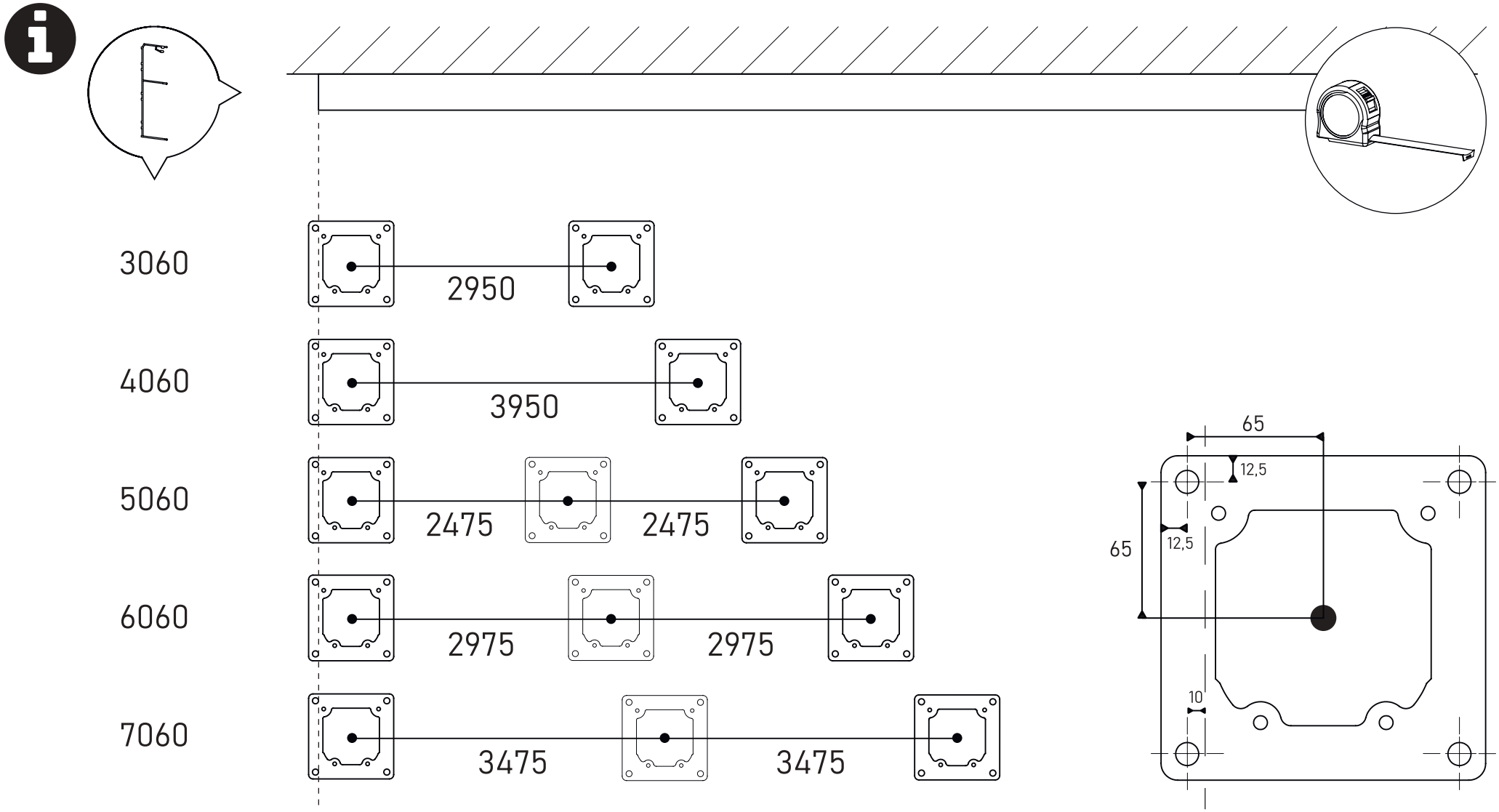

Zwischenabstand Stützpfosten

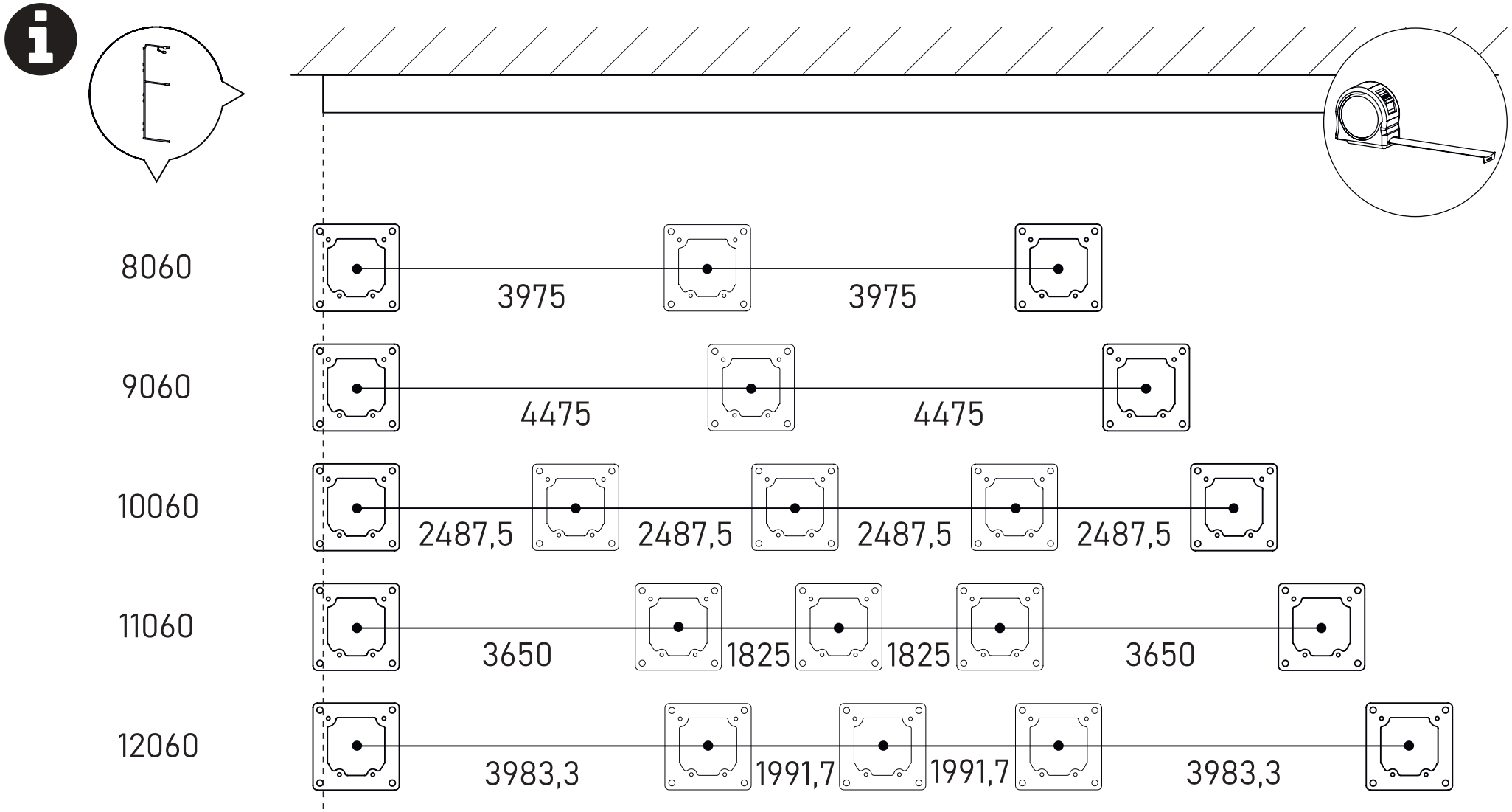

14

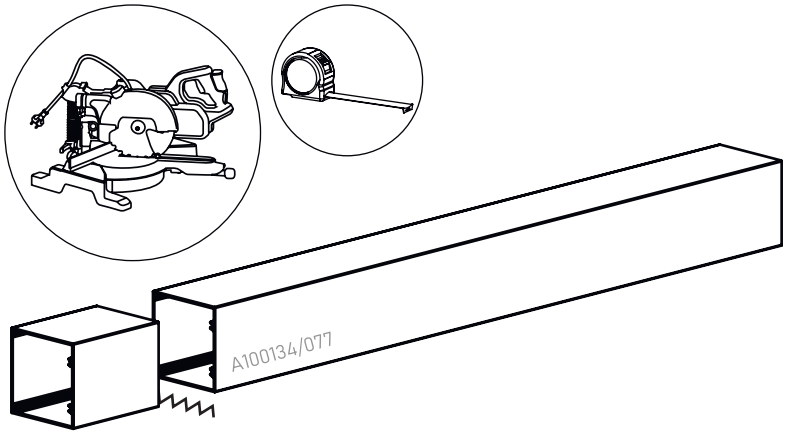

15

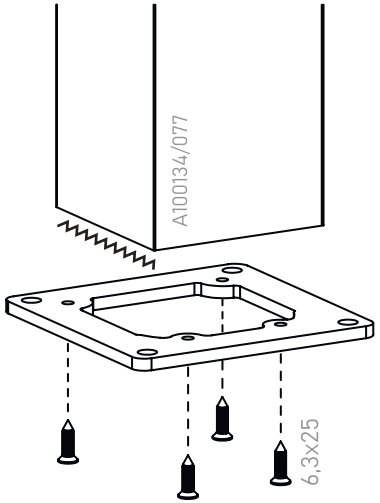

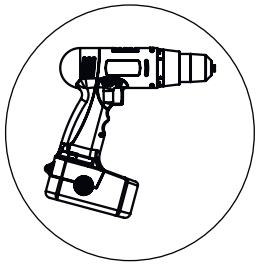

ℹ Schnittkante unten

16

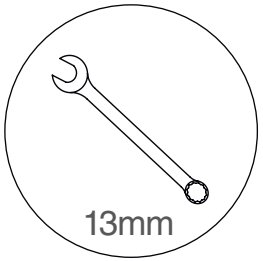

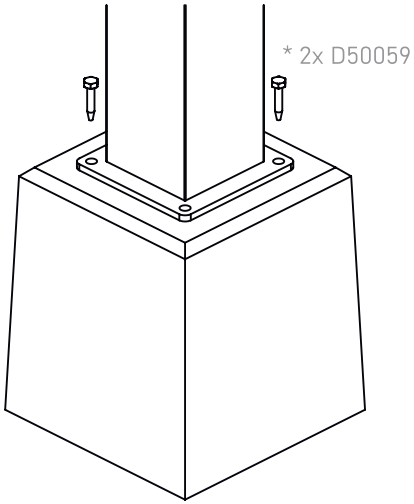

*Vorübergehend

ℹ

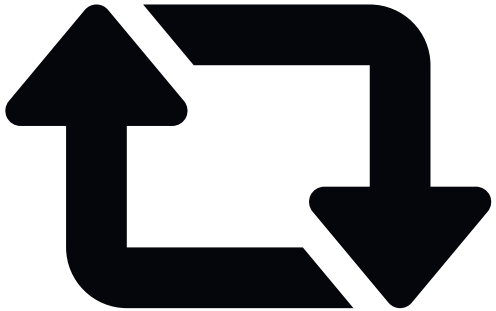

13 - 16

ℹ Bei mehr als 2 Pfosten

17

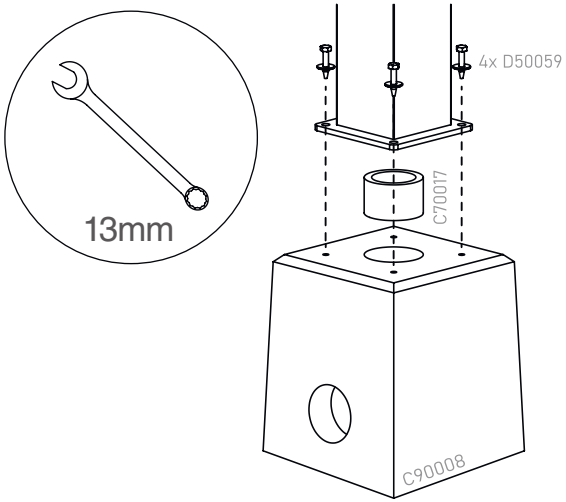

18

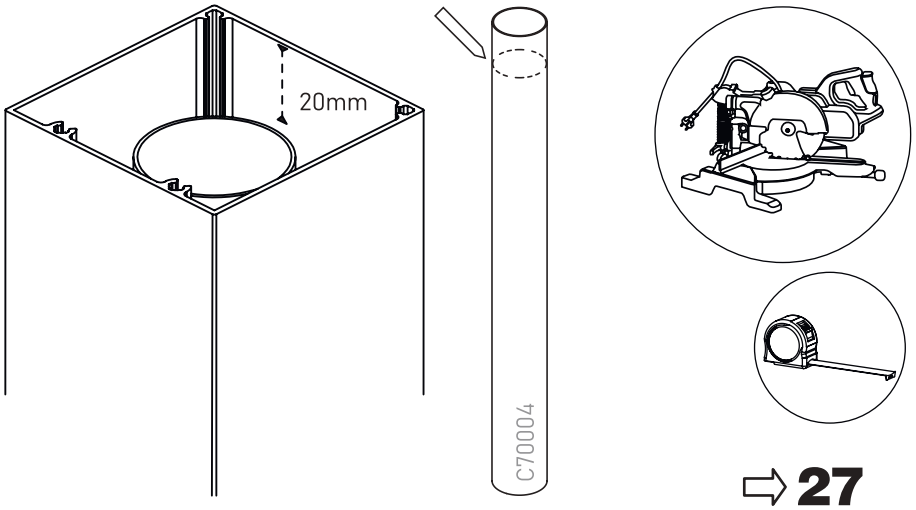

⇨ 27

19

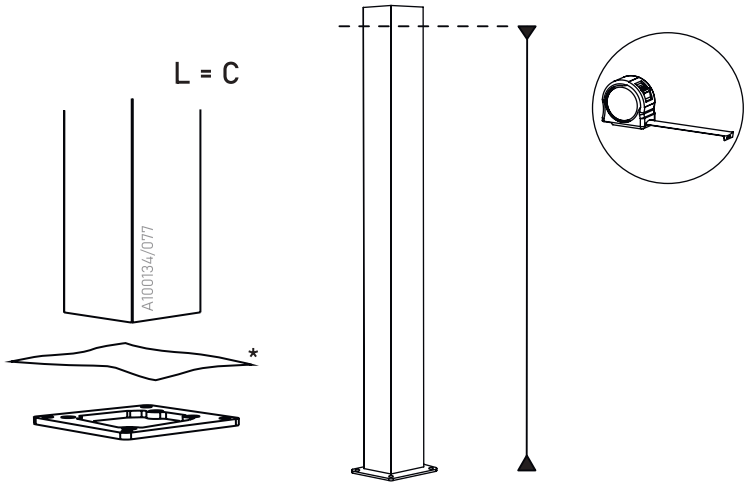

ℹ C entspricht Durchgangshöhe (siehe Schritt 1)

20

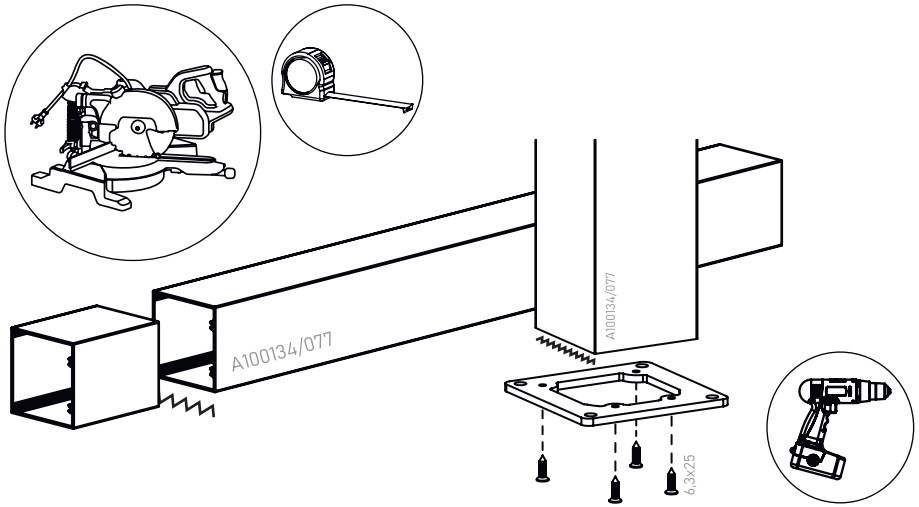

21

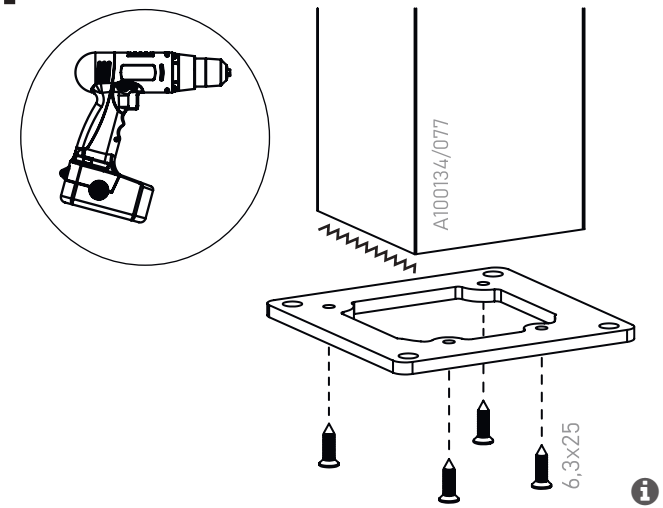

ℹ Schnittkante unten

22

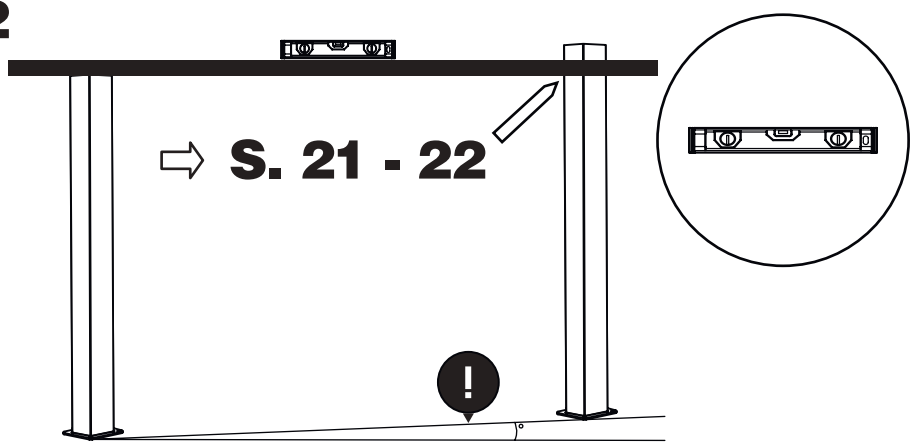

ℹ Beachten Sie Bodenunebenheiten

23

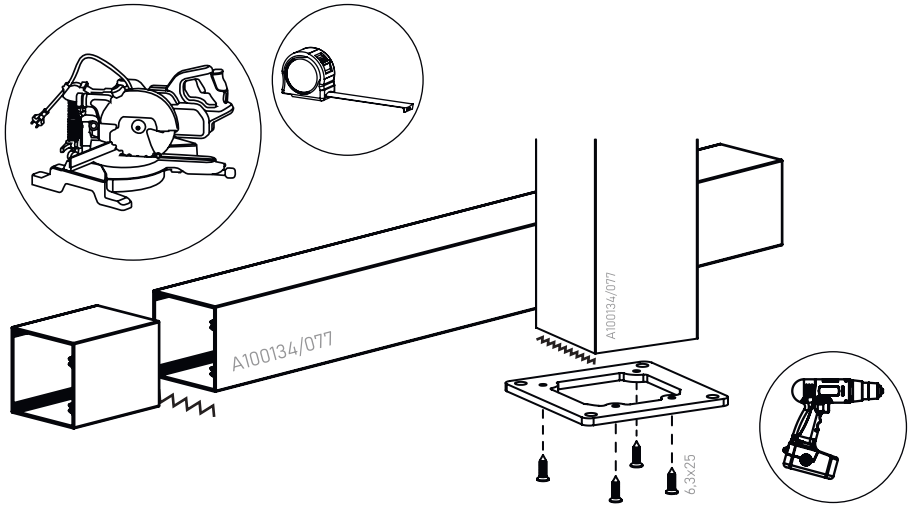

ℹ

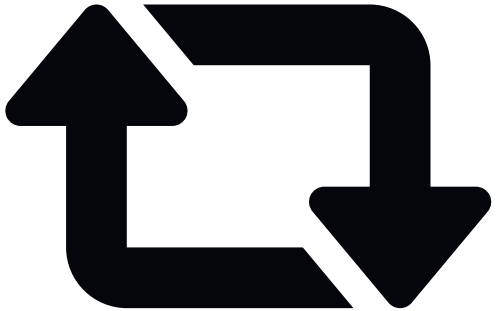

22 - 23

ℹ Bei mehr als 2 Pfosten

24

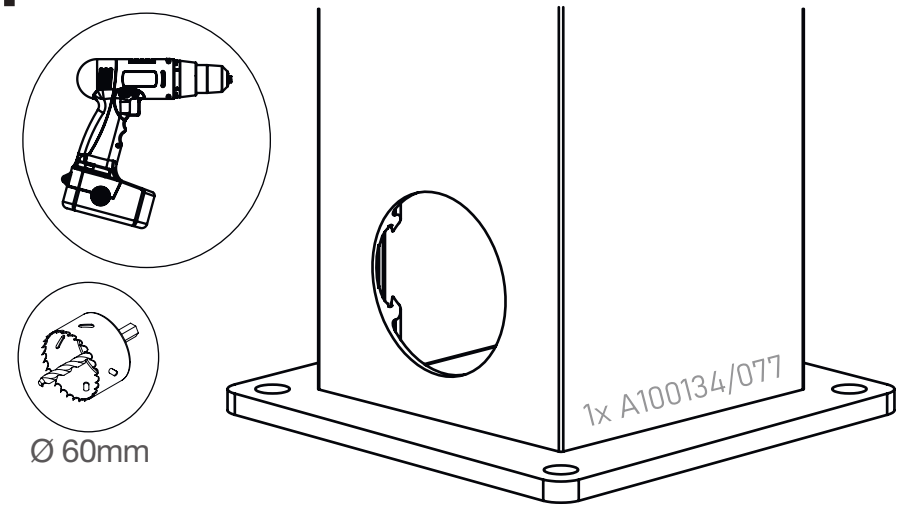

25

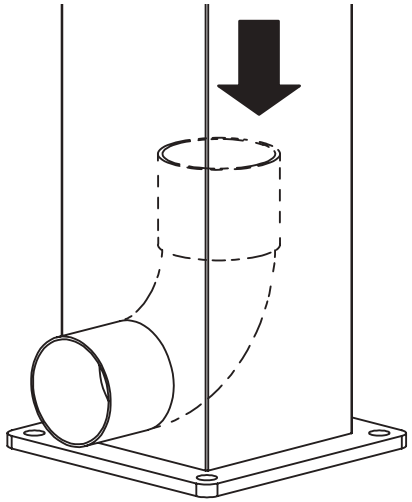

26

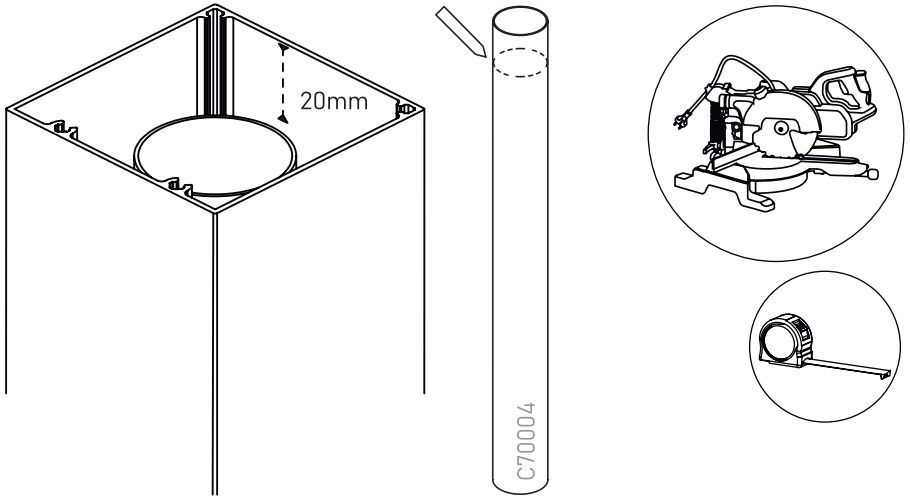

27

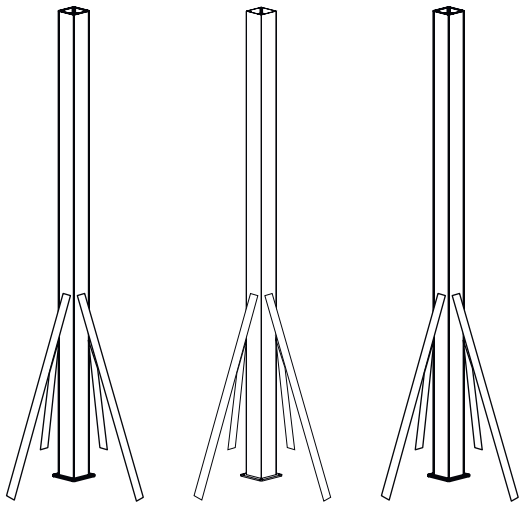

ℹ Unterstützen Sie die Pfosten ausreichend

28

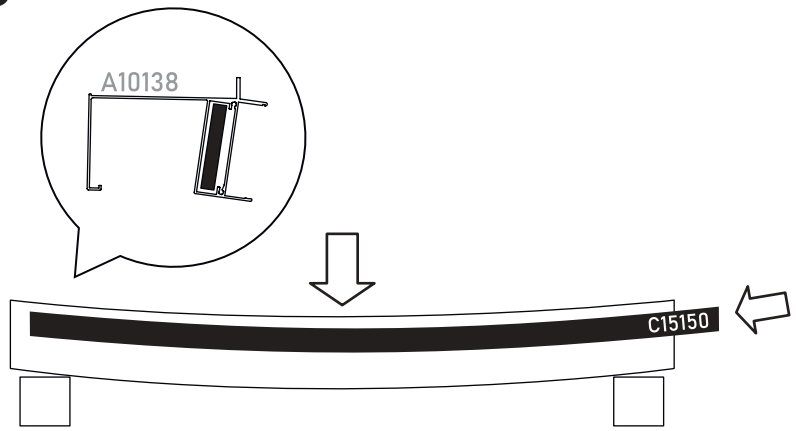

ℹ Falls erforderlich

29

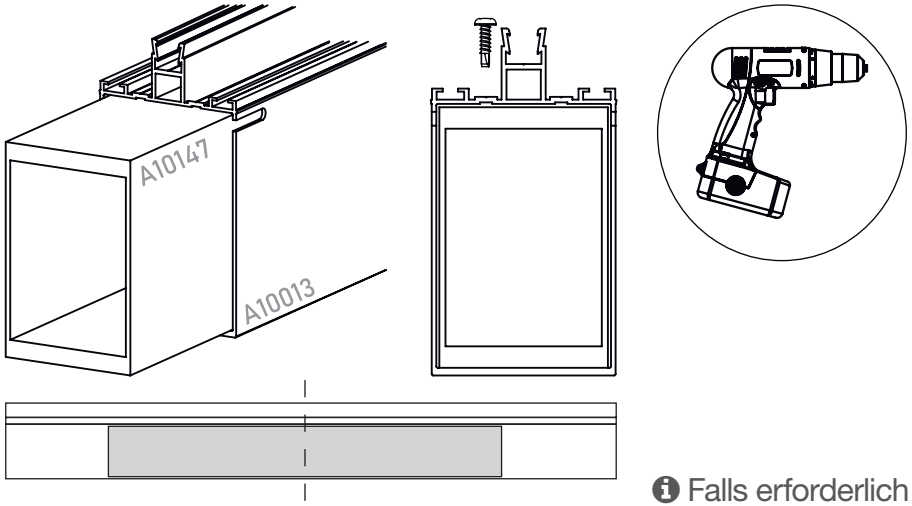

ℹ Falls erforderlich

ℹ

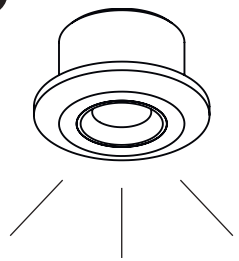

⇨ 30

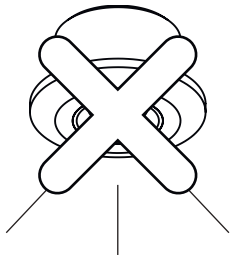

⇨ 34

ℹ Beleuchtung optional erhältlich

ℹ

Beleuchtung

Die Anzahl der LED-Einbauspots kann nach persönlichen Vorlieben gewählt werden. Es wird empfohlen, die Beleuchtung nur innerhalb der Innensparren zu installieren.

Bei einem Spot je Innensparren sollte dieser mittig innerhalb der Sparrenlänge positioniert werden. Bei zwei Spots je Innensparren empfehlen wir eine gedrittelte Aufteilung, oder eine Positionierung von jeweils 25% der Sparrenlänge von der jeweiligen Außenkante gemessen.

30

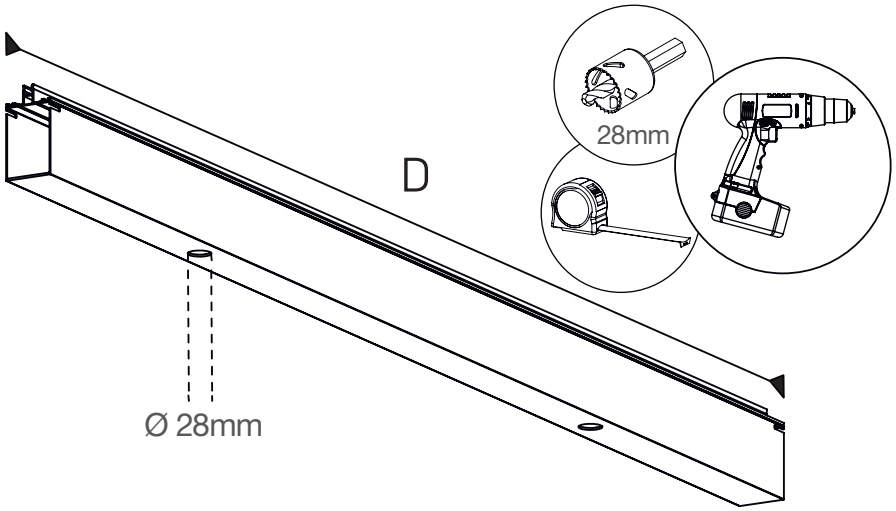

31

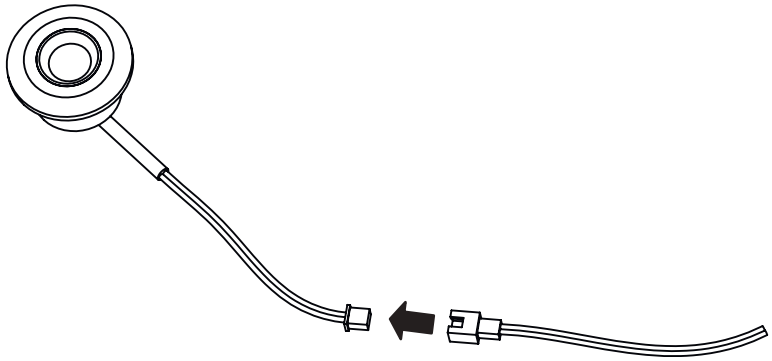

ℹ Anschluss erfolgt gemäß Anleitung der LED-Beleuchtung

32

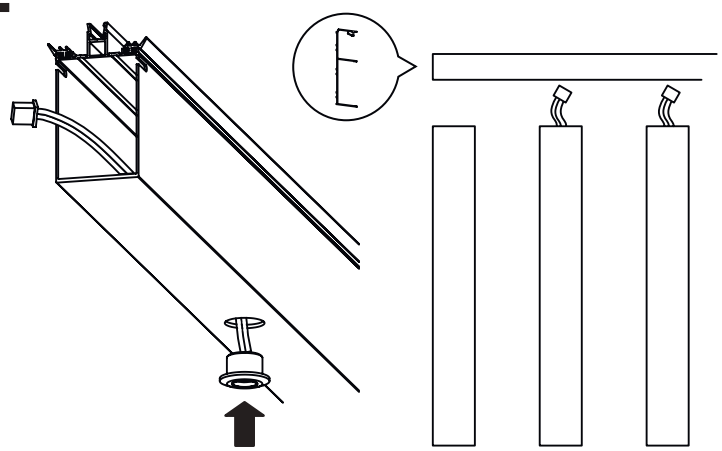

ℹ Verlängerungen falls nötig, optional erhältlich

33

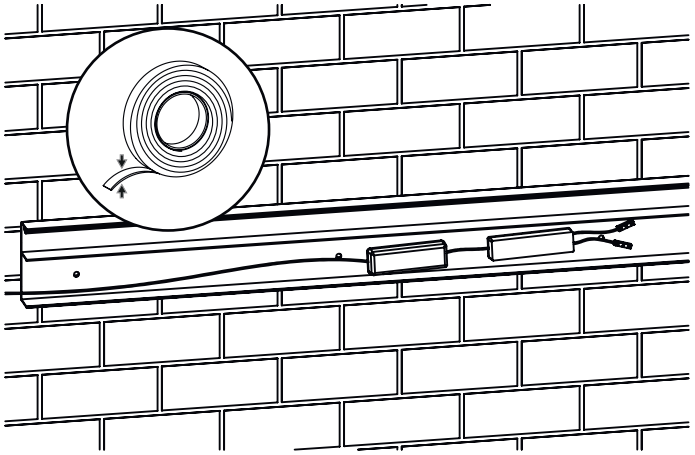

ℹ Doppelseitiges Klebeband, falls erforderlich

34

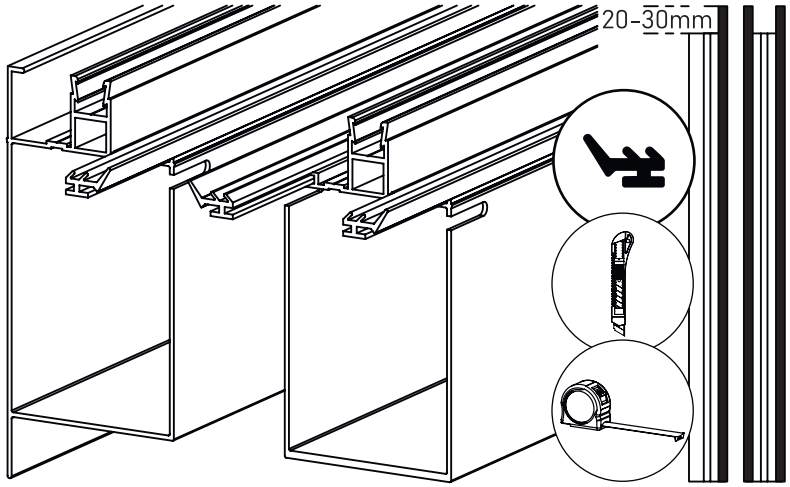

35

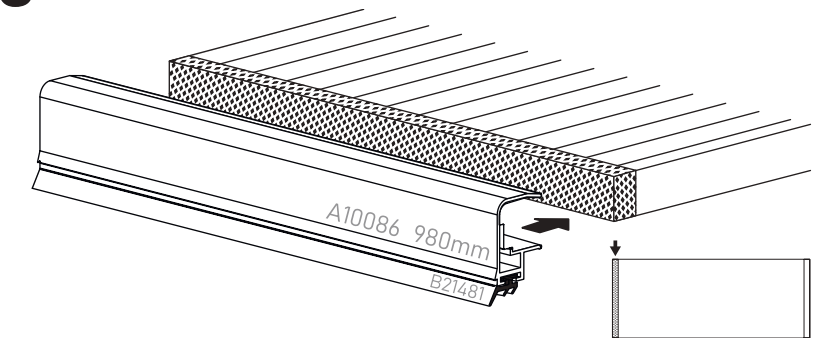

36

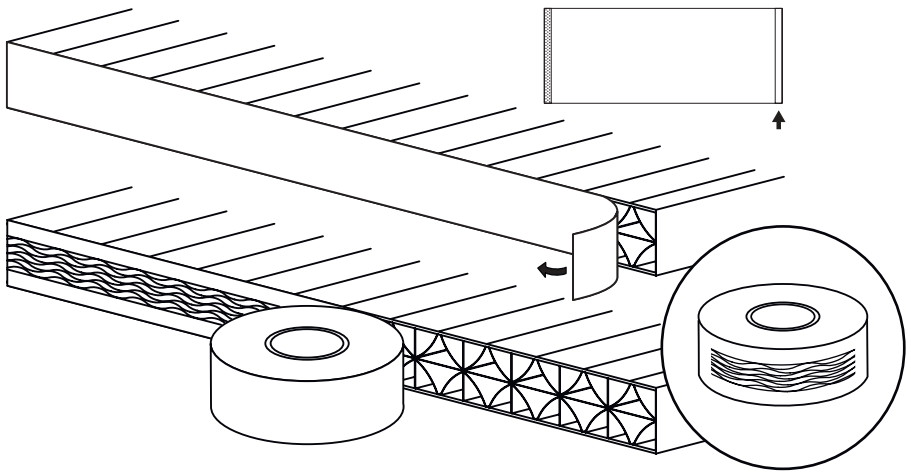

37

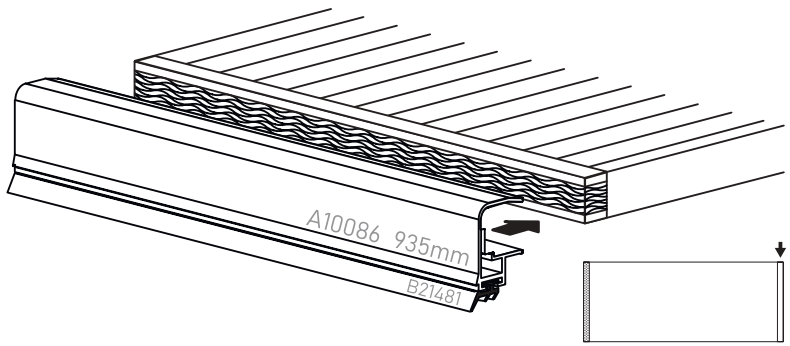

38

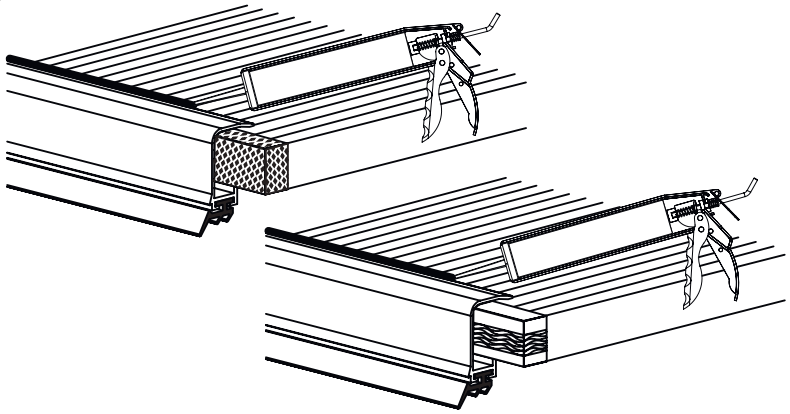

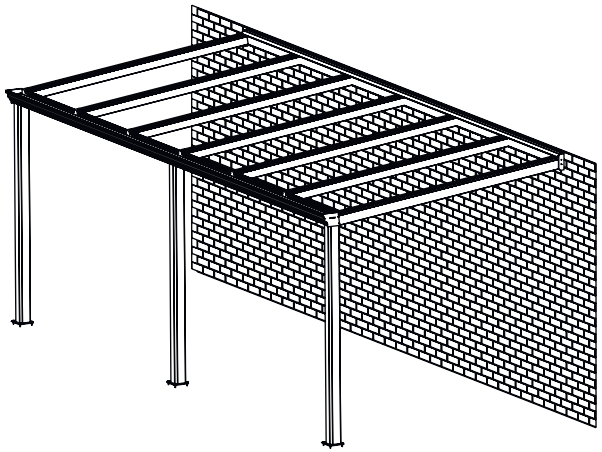

⇨ 42

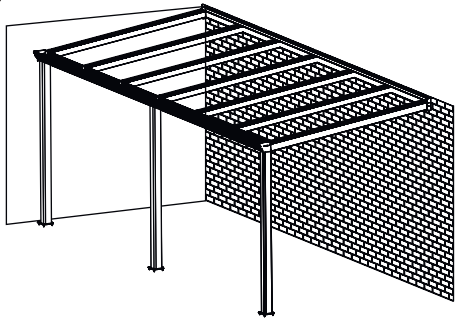

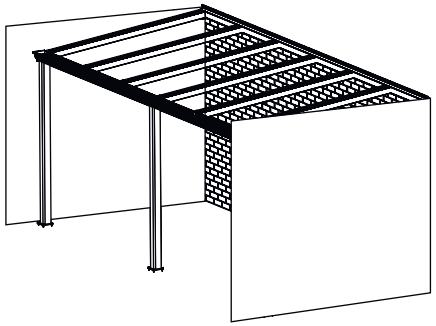

⇨ 39

HINWEIS!

Die nachfolgenden Schritte beziehen sich auf eine Montage mit einseitig oder beidseitig seitlich angrenzender Wand.

Das Abdichten der Rinne (A10138) ist in diesen Arbeitsschritten nur auf der Wand angrenzenden Seite erforderlich.

Die nachfolgenden Abbildungen zeigen Rinnenblende und Abschlusskappe in klassischer Ausführung. Die Vorgehensweise ist für die Komponenten in abgerundeter, oder eckiger Profilform identisch.

39

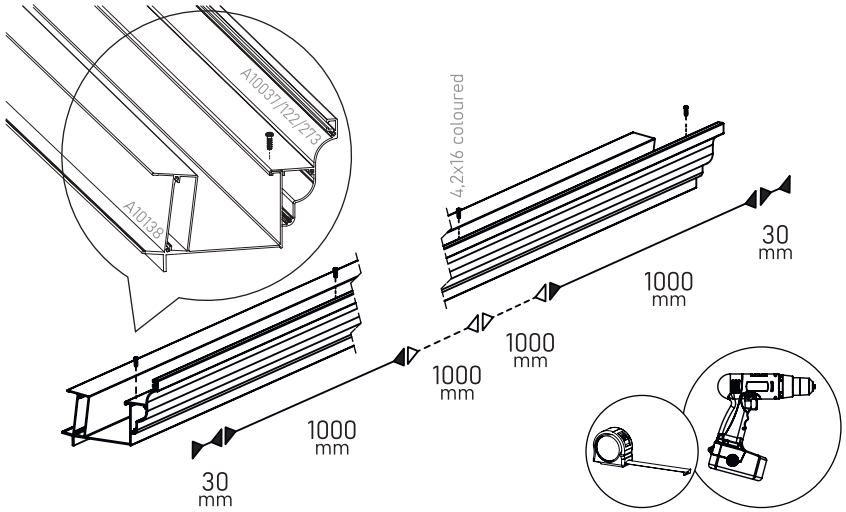

40

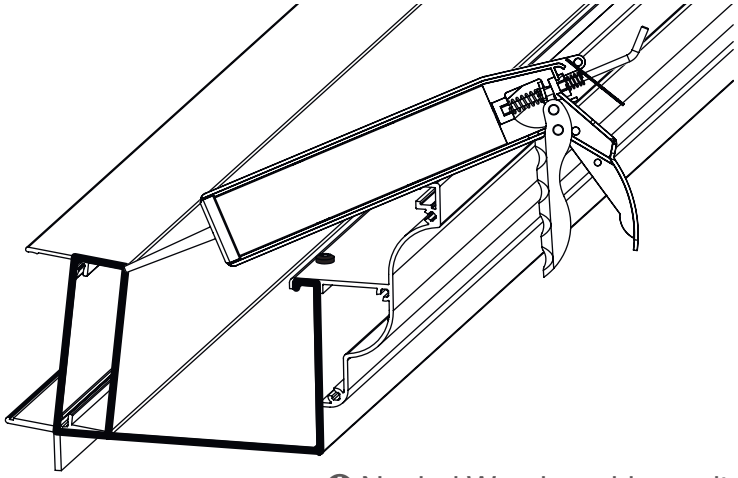

ℹ Nur bei Wandanschlussseite erforderlich

41

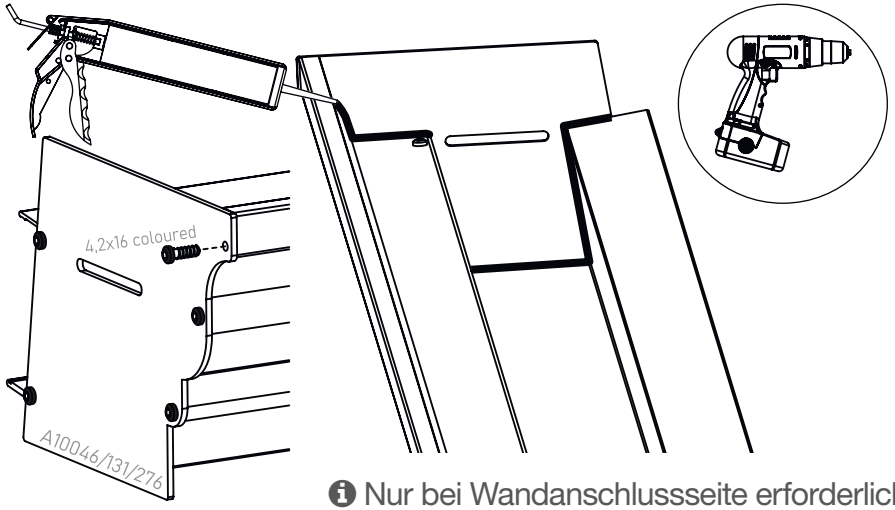

ℹ Nur bei Wandanschlussseite erforderlich

42

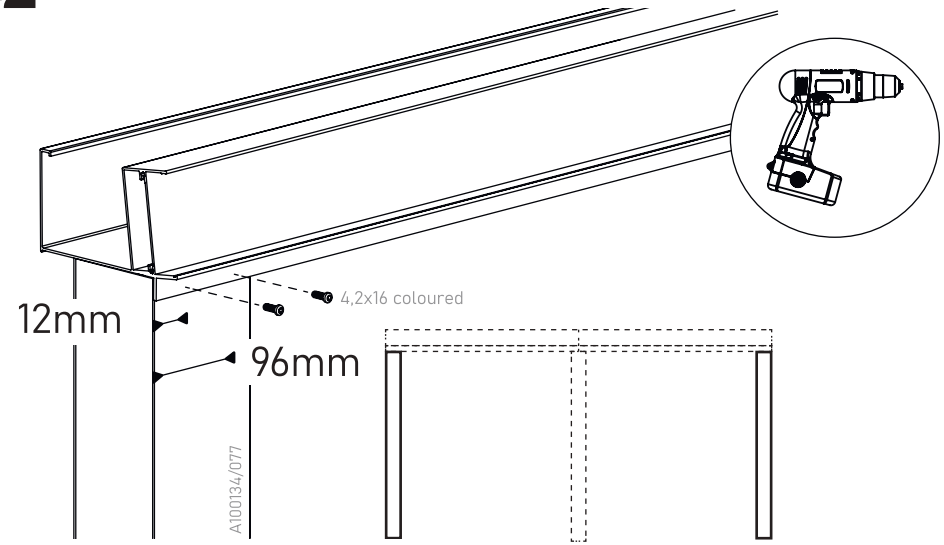

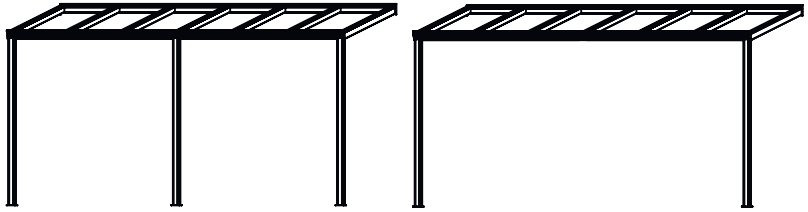

⇨ 43 ⇨ 46

43

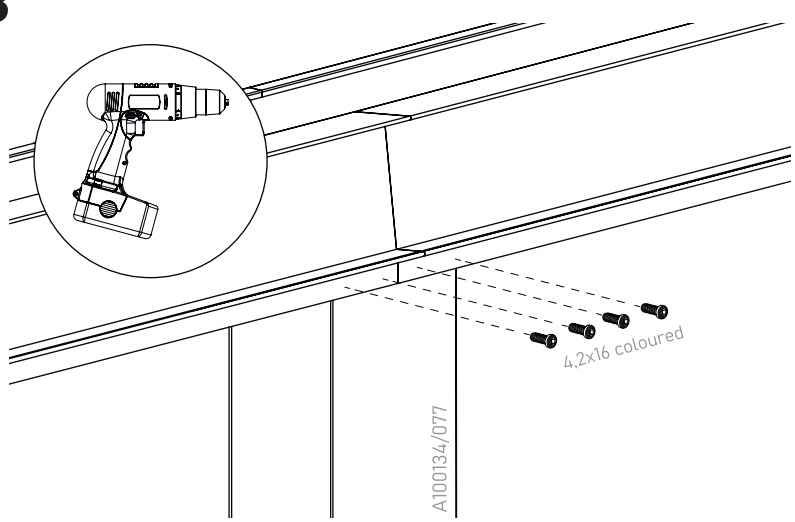

44

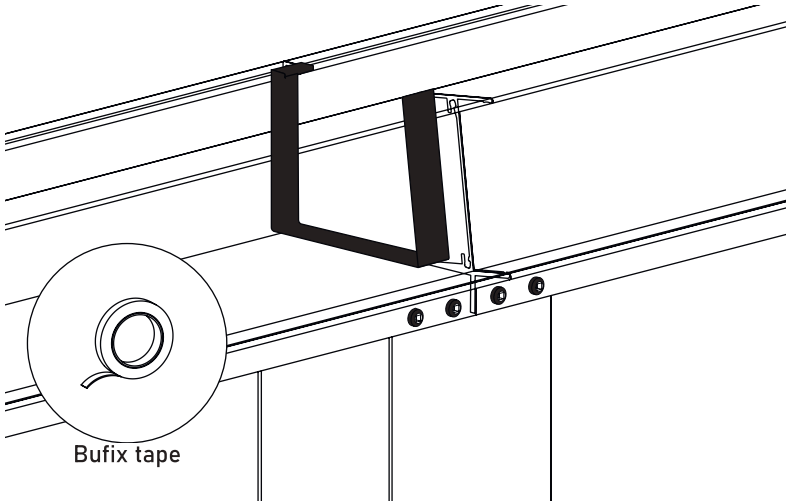

45

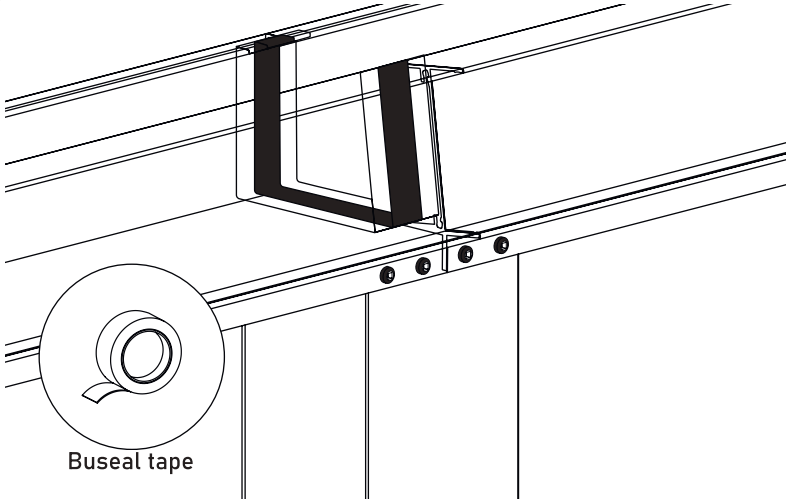

46

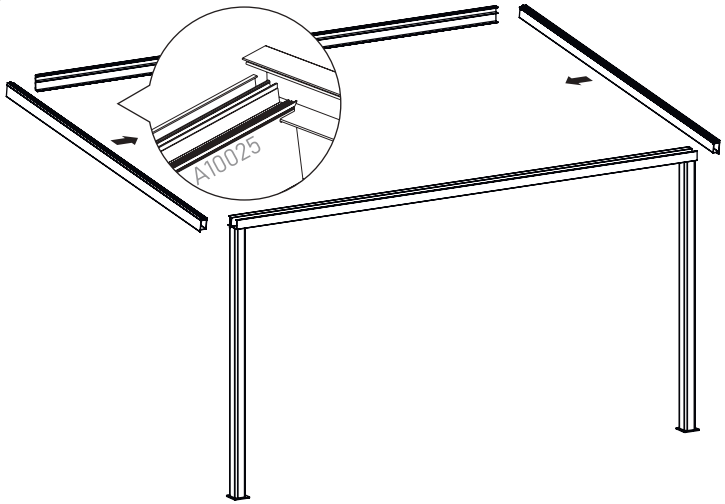

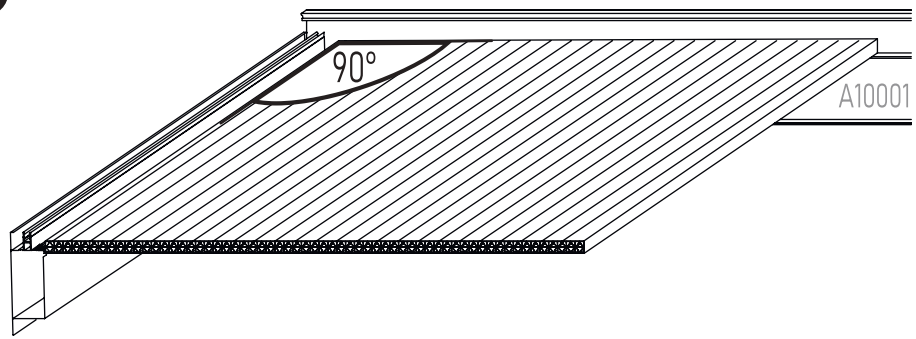

Eine Platte erleichtert das Ausrichten

47

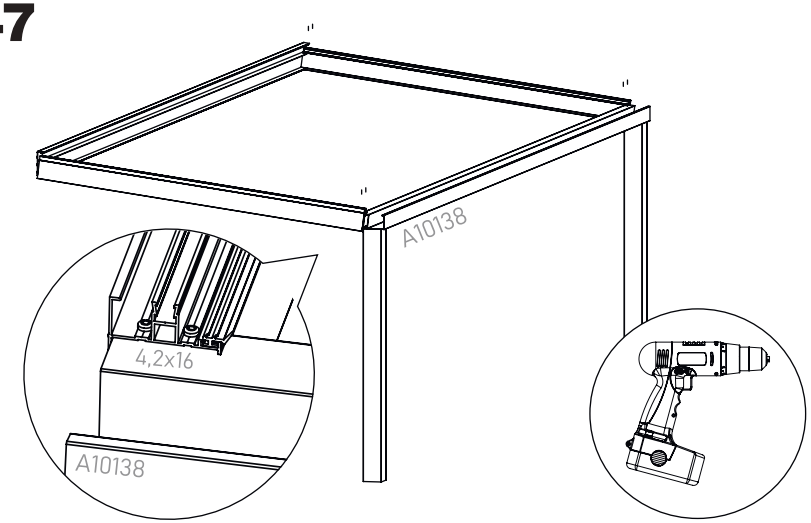

48

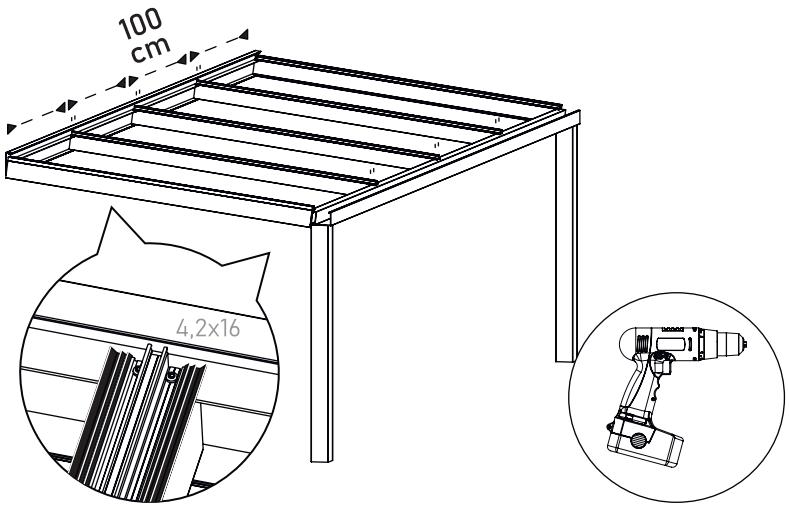

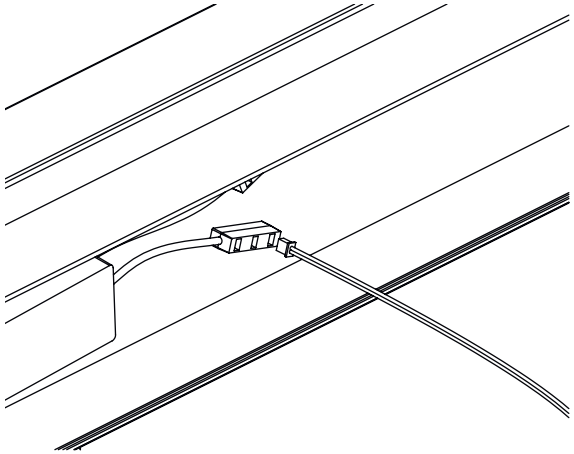

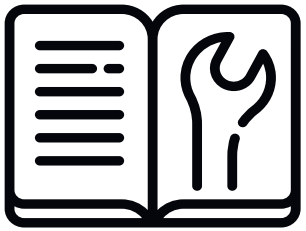

Verwenden Sie zum Anschluss der Beleuchtung das Handbuch des Herstellers.

Nur bei optionaler Beleuchtung erforderlich

49

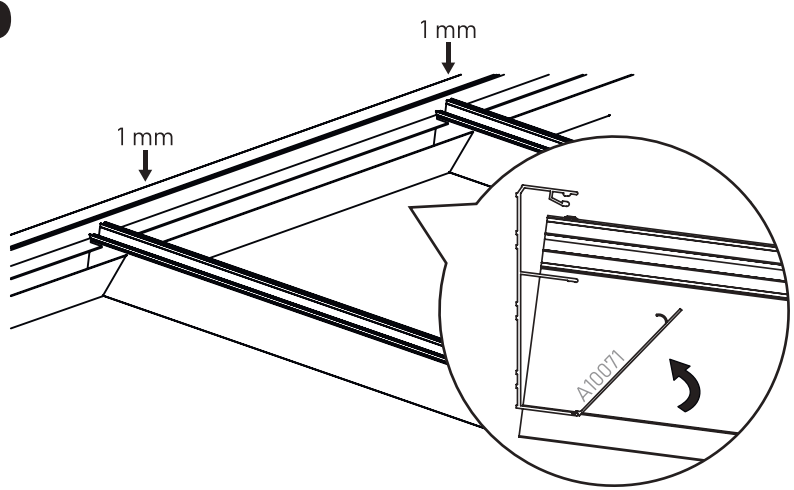

Klickblende wandseitig

50

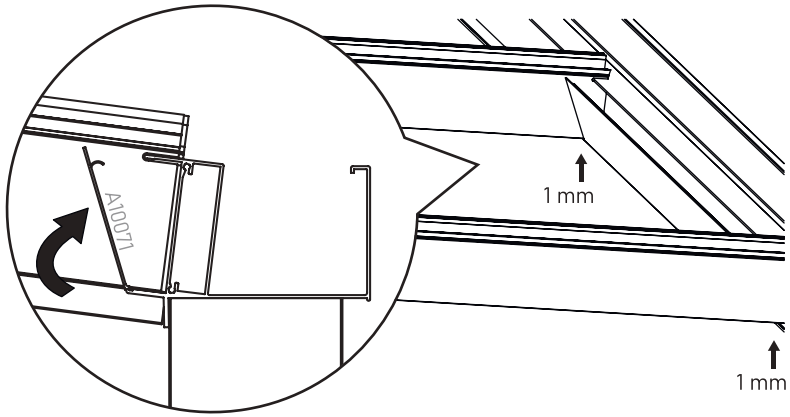

Klickblende rinnenseitig

51

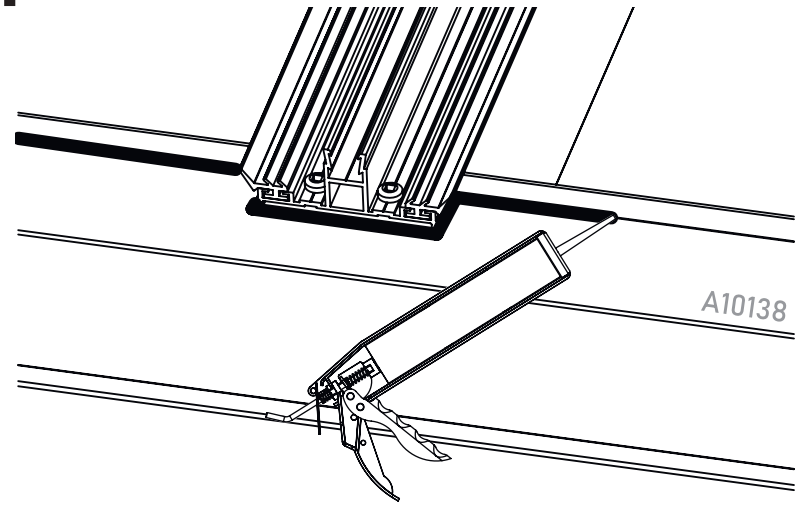

52

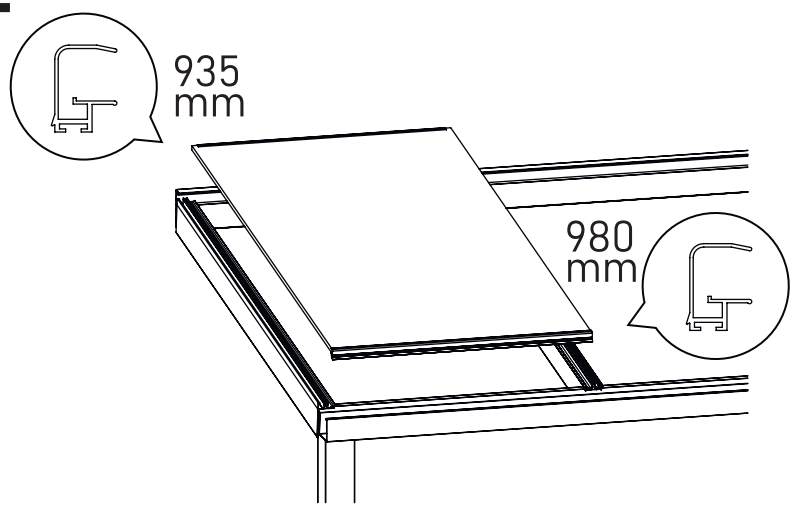

53

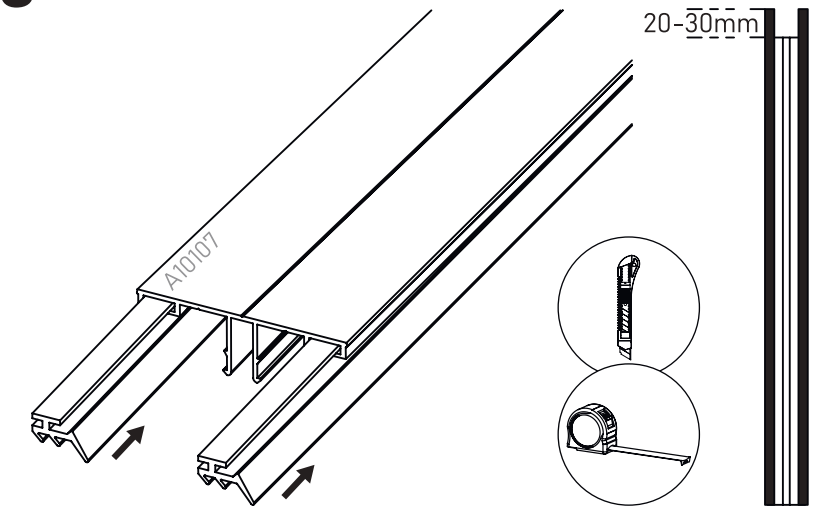

54

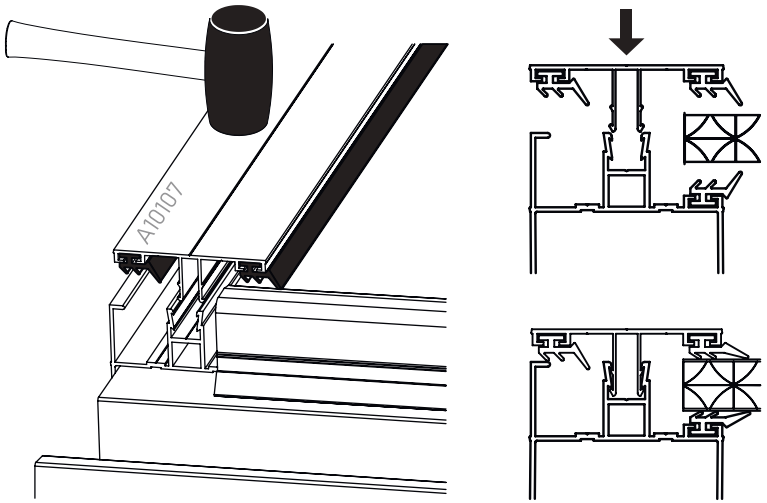

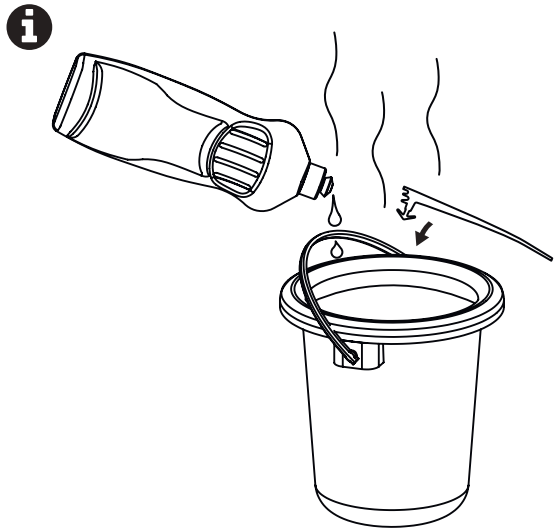

Spülmittel verwenden

55

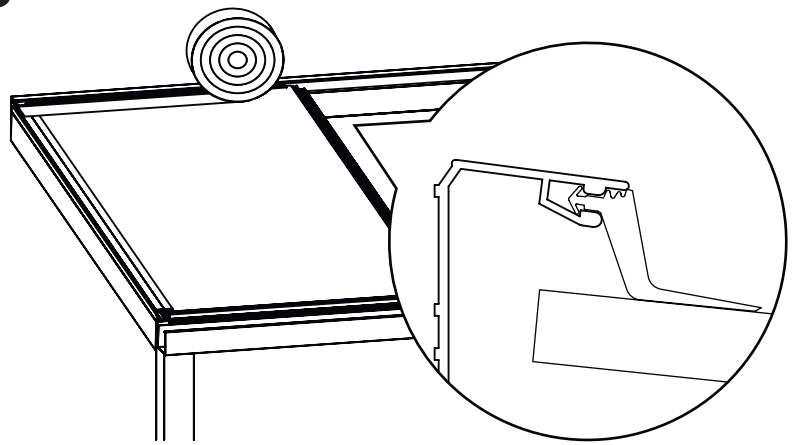

56

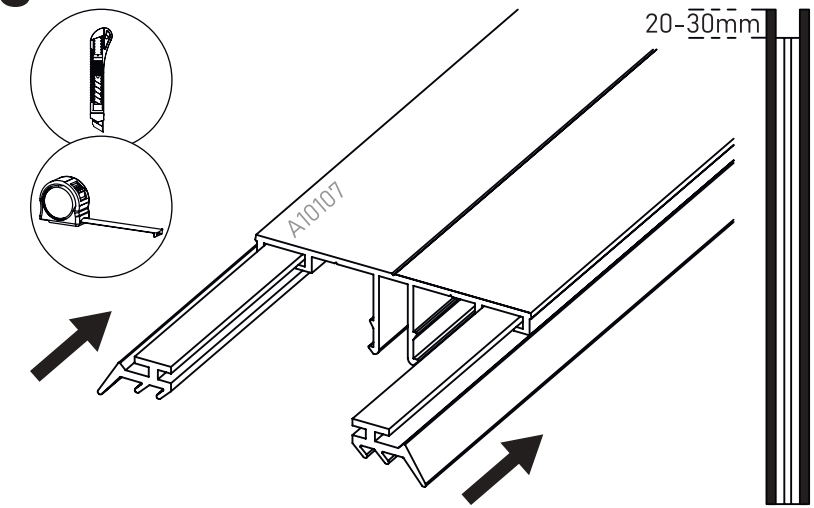

57

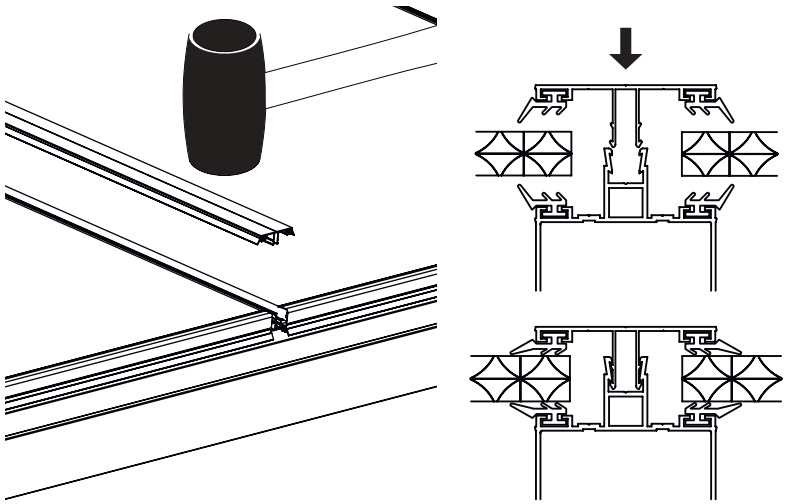

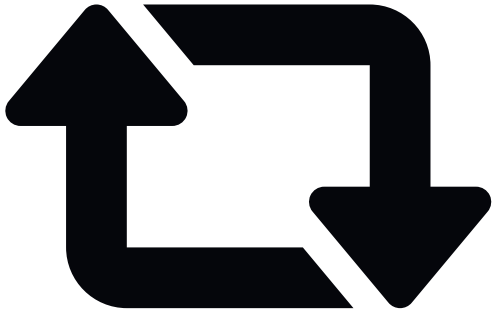

55 - 57

Für jeden Innensparren

58

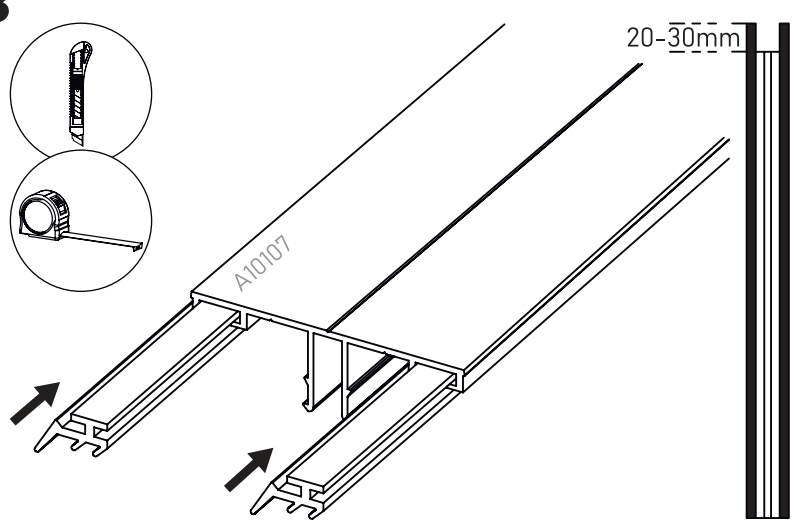

59

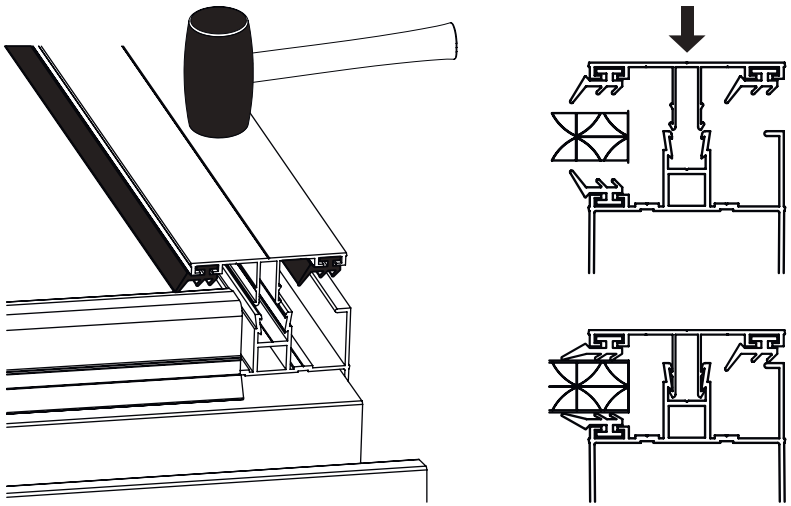

60

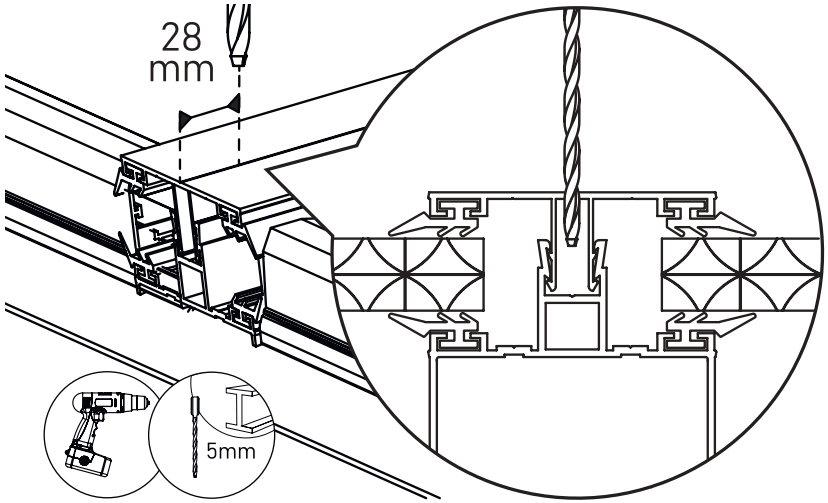

61

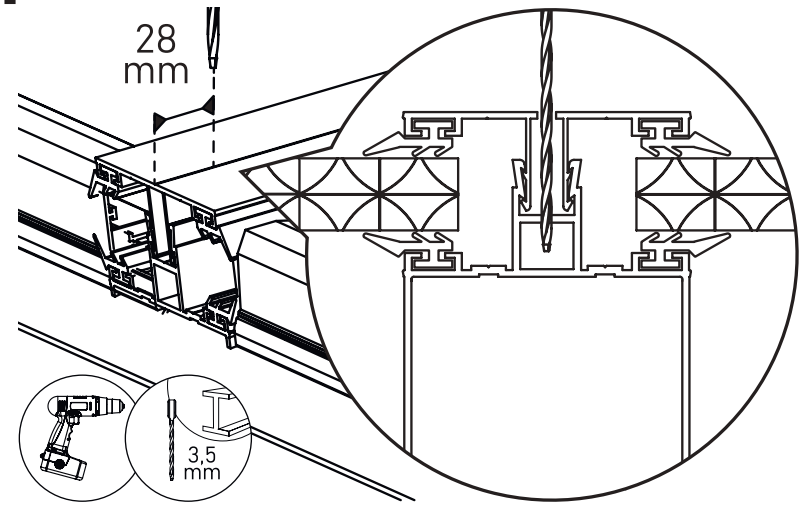

62

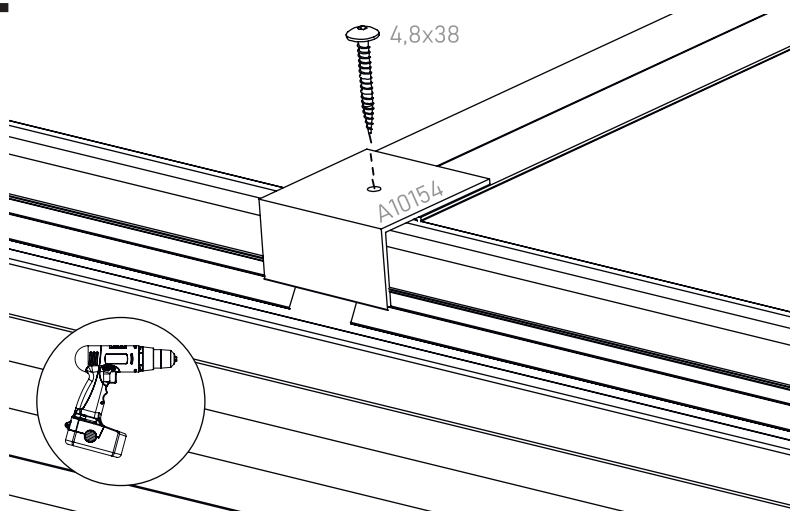

63

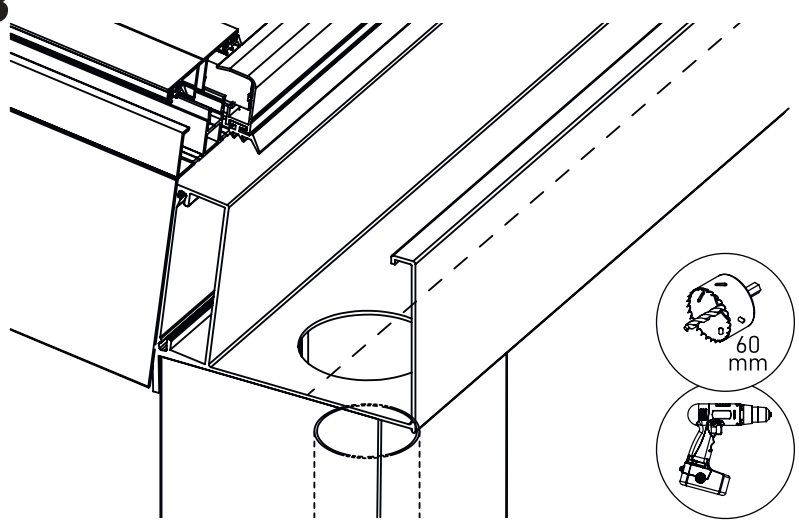

64

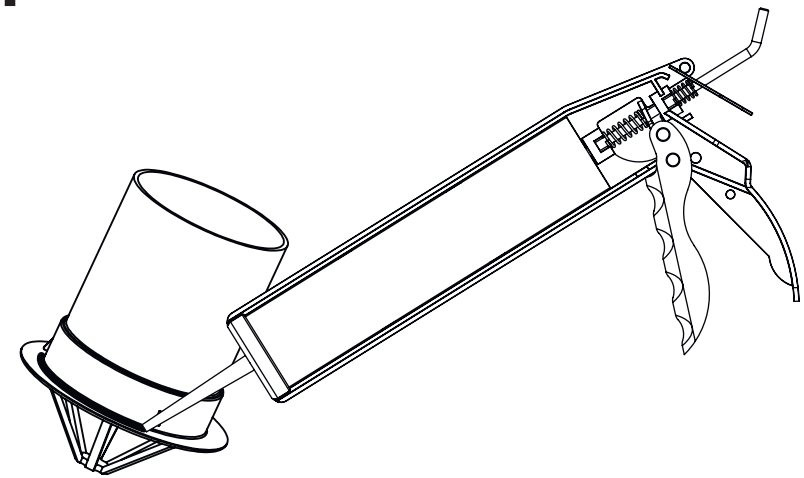

65

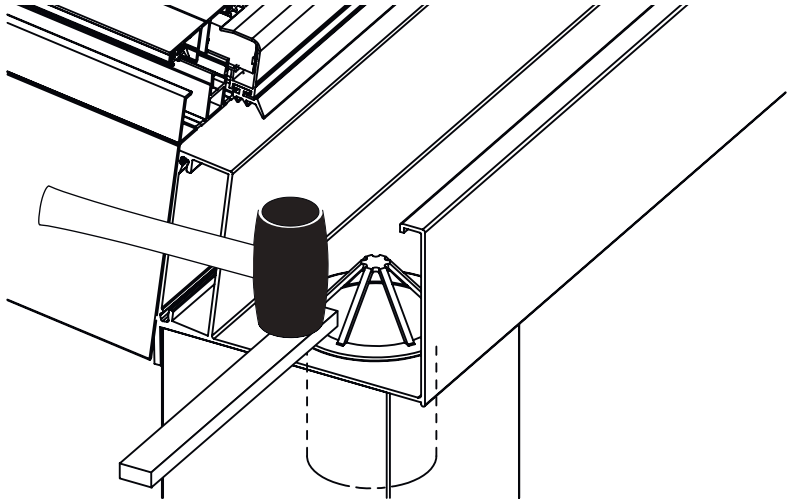

66

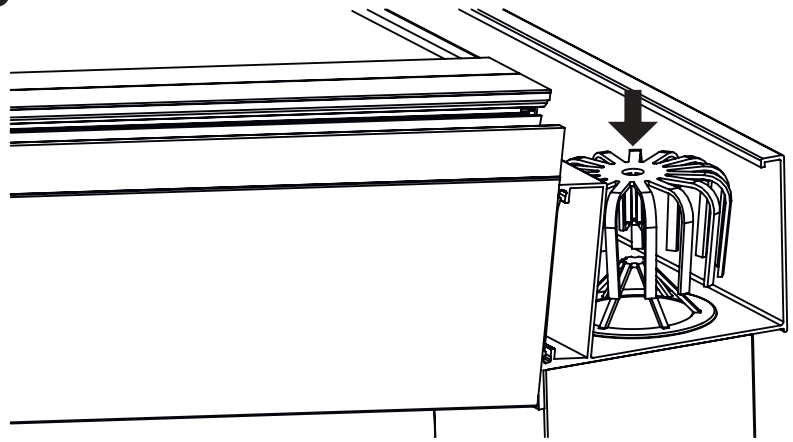

HINWEIS!

Die nachfolgenden Schritte 67 - 69 sind nur erforderlich, wenn diese nicht bereits beidseitig in Schritt 39 bei seitlich angrenzender Wand ausgeführt worden ist.

Die nachfolgenden Abbildungen zeigen Rinnenblende und Abschlusskappe in klassischer Ausführung. Die Vorgehensweise ist für die Komponenten in abgerundeter, oder eckiger Profilform identisch.

67

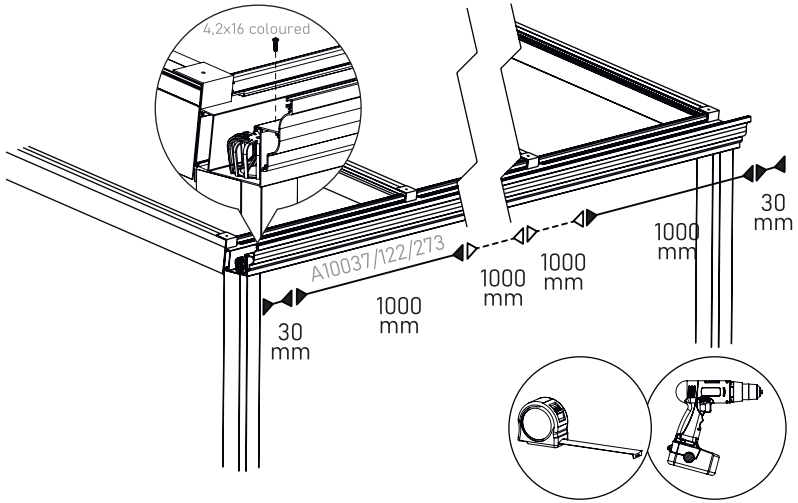

68

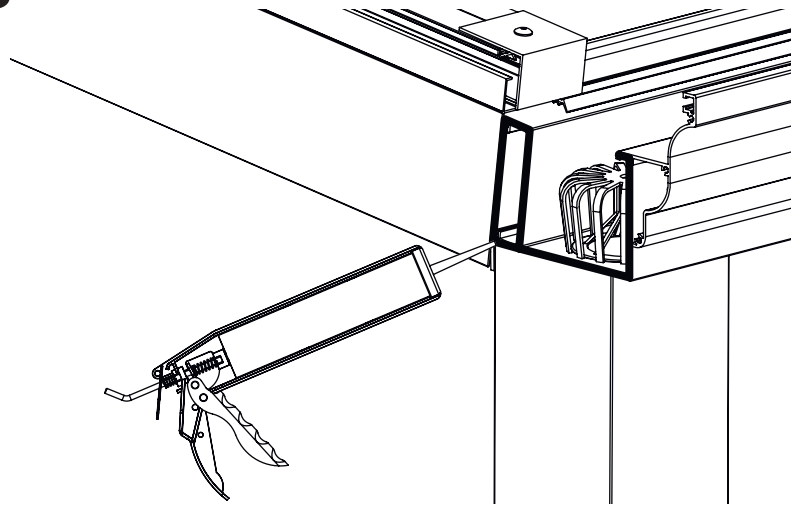

69

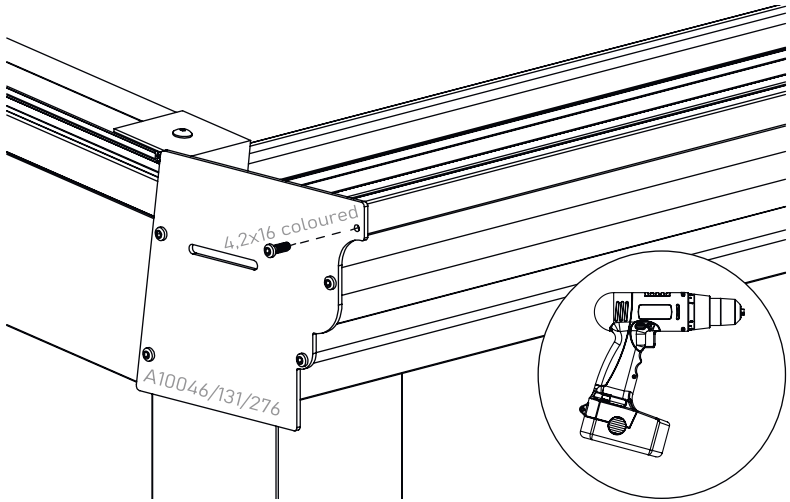

70

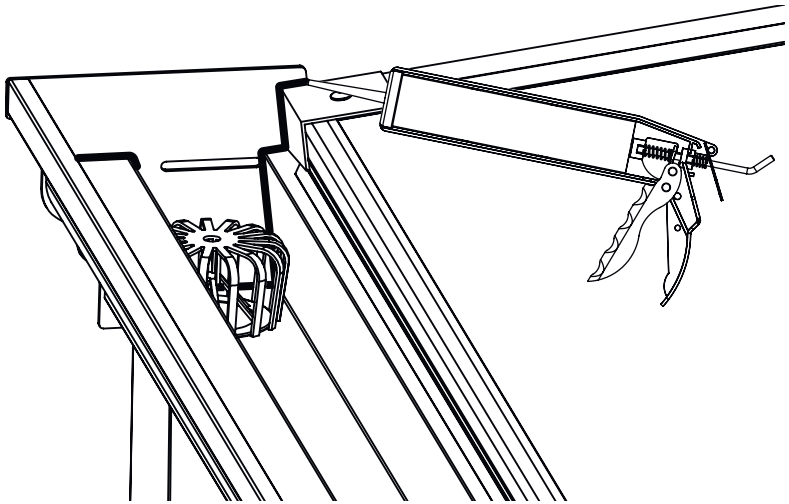

71

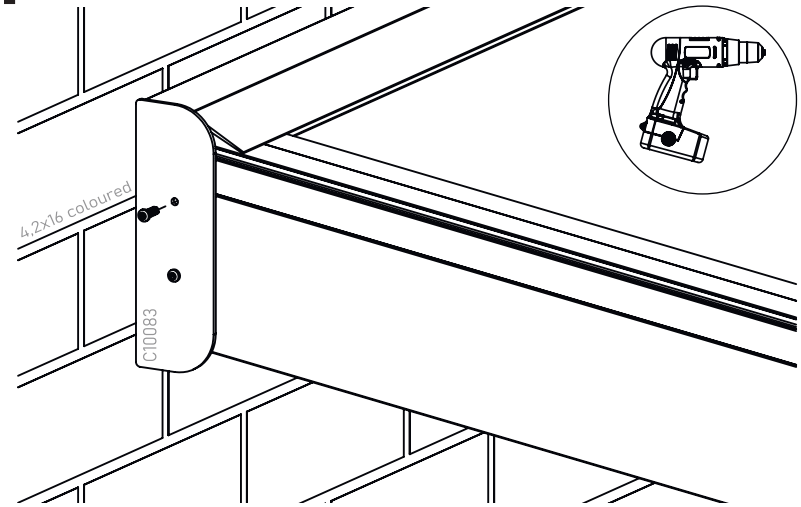

72

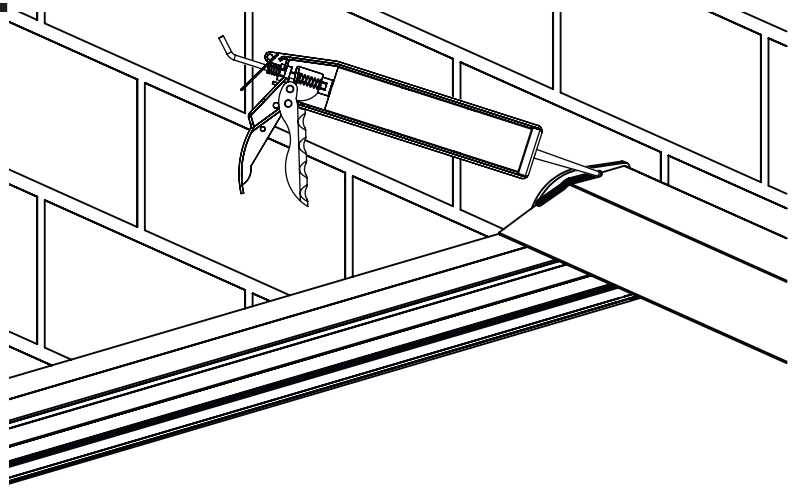

73

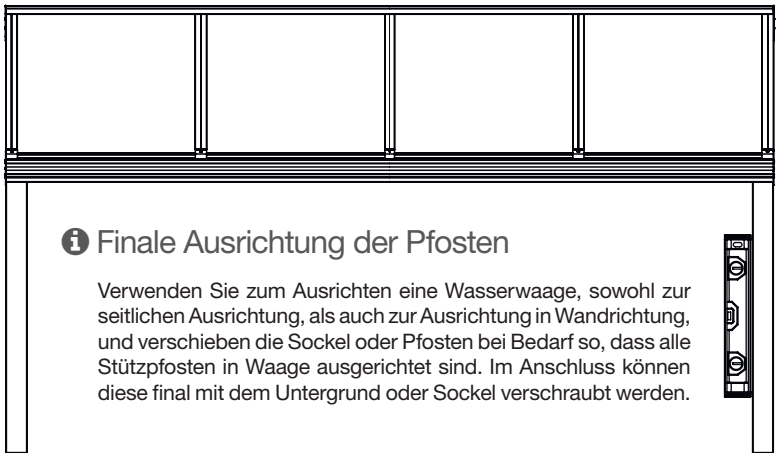

Finale Ausrichtung der Pfosten

Verwenden Sie zum Ausrichten eine Wasserwaage, sowohl zur seitlichen Ausrichtung, als auch zur Ausrichtung in Wandrichtung, und verschieben die Sockel oder Pfosten bei Bedarf so, dass alle Stützpfosten in Waage ausgerichtet sind. Im Anschluss können diese final mit dem Untergrund oder Sockel verschraubt werden.

74

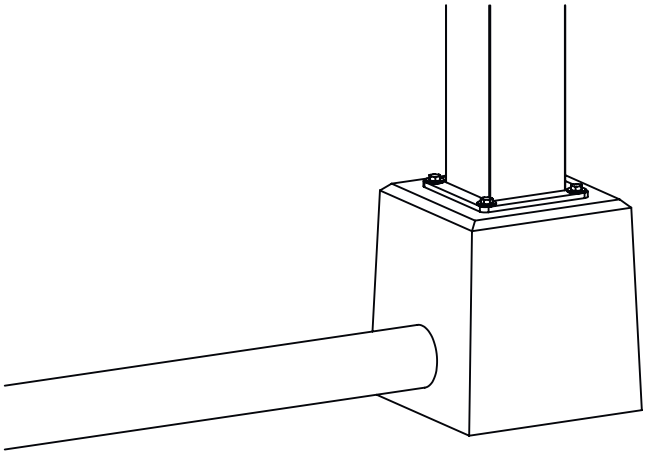

Nur bei Sockel mit Entwässerung erforderlich

75

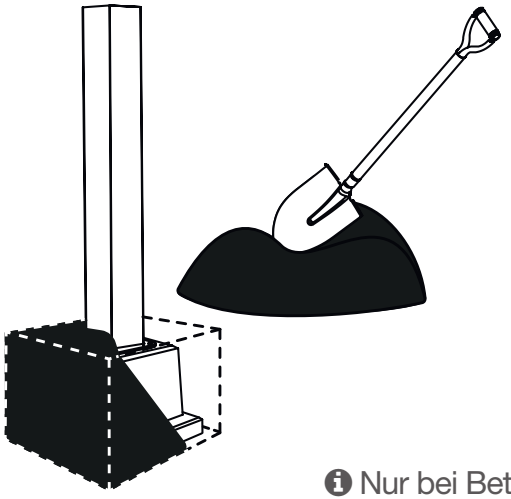

Nur bei Betonsockeln oder gegossenem Betonfundament erforderlich

76

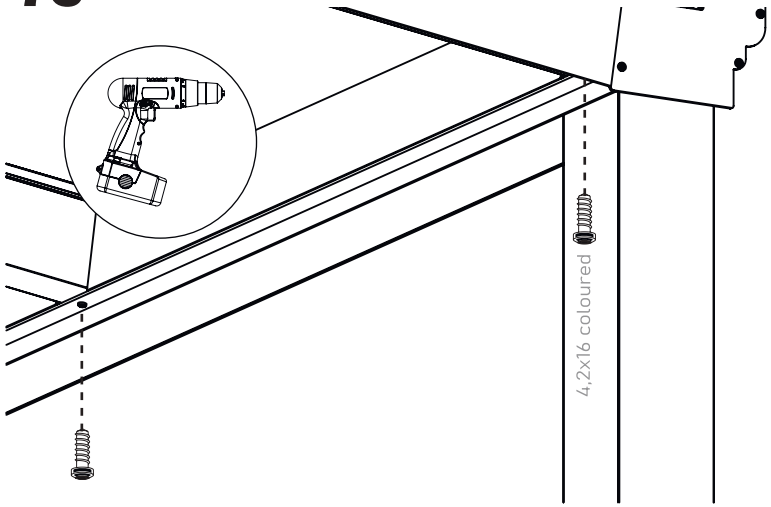

Komponentenbezeichnung

Art-Nr.	Bezeichnung
A10001	Wandanschlussprofil
A10138	Ablaufrinne
A10273	Rinnenblende eckig
A10122	Rinnenblende abgerundet
A10134	Stützpfosten eckig
A10077	Stützpfosten abgerundet
A10025	Seitensparren
A10013	Innensparren
A10147	Verstärkung Sparren
C15150	Stahl-Verstärkung Ablaufrinne
A10071	Innere Abdeckblende / Klickblende
A10107	Obere Abdeckblende Innensparren
E33001	Doppelstegplatte Polycarbonat (opal / transparent)
A15100	Fußplatte für Stützpfosten
C10083	Abdeckblende Wandanschlussprofil

Art-Nr.	Bezeichnung
A10276	Abdeckblende Ablaufrinne eckig
A10131	Abdeckblende Ablaufrinne abgerundet
A10086	Kondensprofil
B21481	Dichtungsgummi für Sparren
B25501	Dichtungsgummi für Wandanschlussprofil
A10154	Abschlusswinkel / Plattenstopper
C70004	Fallrohr PVC zur Entwässerung
C70011	90°-Bogen PVC zur Entwässerung
C70012	Blattfänger für Ablaufrinne
C70071	Ablaufgitter für Fallrohr
C70017	Reduzierstück PVC für Fallrohr
D50051	Schlagdübel 8x60mm für Wandmontage in Stein
D50059	Schraube M8x30 mit Unterlegscheibe für Stützpfosten
C90008	Betonsockel mit integrierter Entwässerung
C90010	Betonsockel ohne integrierte Entwässerung

HINWEIS

Die Anzahl und Ausführung der jeweiligen Komponenten kann in Abhängigkeit von der Konfiguration und Größe der Überdachung variieren.

Darüber hinaus ist nicht bei jeder Terrassenüberdachung eine Verstärkung der Sparren und Ablaufrinne vorgesehen.

Neigungstabelle

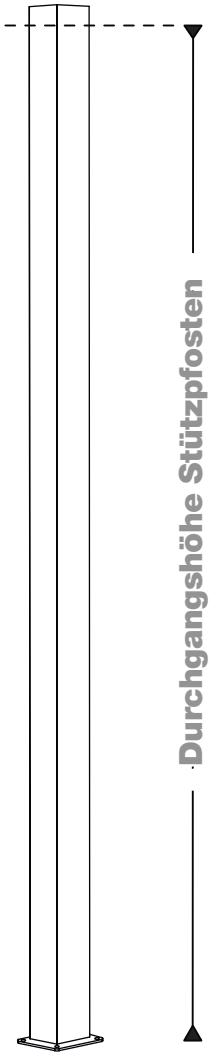

Höhe C	Dachtiefe D						
	200 cm	250 cm	300 cm	350 cm	400 cm	450 cm	500 cm
170 cm	196,0 cm	202,5 cm	209,0 cm	215,5 cm	222,0 cm	228,5 cm	235,0 cm
175 cm	201,0 cm	207,5 cm	214,0 cm	220,5 cm	227,0 cm	233,5 cm	240,0 cm
180 cm	206,0 cm	212,5 cm	219,0 cm	225,5 cm	232,0 cm	238,5 cm	245,0 cm
185 cm	211,0 cm	217,5 cm	224,0 cm	230,5 cm	237,0 cm	243,5 cm	250,0 cm
190 cm	216,0 cm	222,5 cm	229,0 cm	235,5 cm	242,0 cm	248,5 cm	255,0 cm
195 cm	221,0 cm	227,5 cm	234,0 cm	240,5 cm	247,0 cm	253,5 cm	260,0 cm
200 cm	226,0 cm	232,5 cm	239,0 cm	245,0 cm	252,0 cm	258,5 cm	265,0 cm
205 cm	231,0 cm	237,5 cm	244,0 cm	250,5 cm	257,0 cm	263,5 cm	270,0 cm
210 cm	236,0 cm	242,5 cm	249,0 cm	255,5 cm	262,0 cm	268,5 cm	275,0 cm
215 cm	241,0 cm	247,5 cm	254,0 cm	260,5 cm	267,0 cm	273,5 cm	280,0 cm
220 cm	246,0 cm	252,5 cm	259,0 cm	265,5 cm	272,0 cm	278,5 cm	285,0 cm
225 cm	251,0 cm	257,5 cm	264,0 cm	270,5 cm	277,0 cm	283,5 cm	290,0 cm
230 cm	256,0 cm	262,5 cm	269,0 cm	275,5 cm	282,0 cm	288,5 cm	295,0 cm
235 cm	261,0 cm	267,5 cm	274,0 cm	280,5 cm	287,0 cm	293,5 cm	300,0 cm
240 cm	266,0 cm	272,5 cm	279,0 cm	285,5 cm	292,0 cm	298,5 cm	305,0 cm
245 cm	271,0 cm	277,5 cm	284,0 cm	290,5 cm	297,0 cm	303,5 cm	310,0 cm
250 cm	276,0 cm	282,5 cm	289,0 cm	295,5 cm	302,0 cm	308,5 cm	315,0 cm
255 cm	281,0 cm	287,5 cm	294,0 cm	300,5 cm	307,0 cm	313,5 cm	320,0 cm
260 cm	286,0 cm	292,5 cm	299,0 cm	305,5 cm	312,0 cm	318,5 cm	325,0 cm
265 cm	291,0 cm	297,5 cm	304,0 cm	310,5 cm	317,0 cm	323,5 cm	330,0 cm
270 cm	296,0 cm	302,5 cm	309,0 cm	315,5 cm	322,0 cm	328,5 cm	335,0 cm
275 cm	301,0 cm	307,5 cm	314,0 cm	320,5 cm	327,0 cm	333,5 cm	340,0 cm
280 cm	306,0 cm	312,5 cm	319,0 cm	325,5 cm	332,0 cm	338,5 cm	345,0 cm
285 cm	311,0 cm	317,5 cm	324,0 cm	330,5 cm	337,0 cm	343,5 cm	350,0 cm
290 cm	316,0 cm	322,5 cm	329,0 cm	335,5 cm	342,0 cm	348,5 cm	355,0 cm
295 cm	321,0 cm	327,5 cm	334,0 cm	340,5 cm	347,0 cm	353,5 cm	360,0 cm

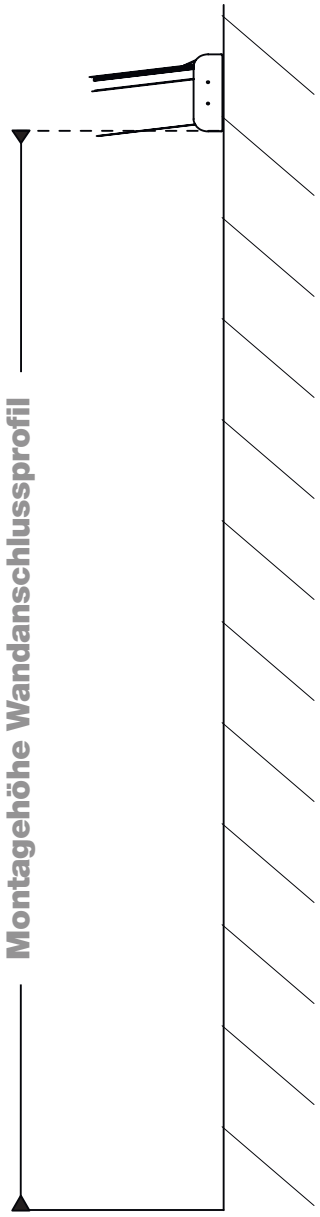

wir wünschen Ihnen viel Freude an Ihrer neuen

Terrassenüberdachung

S-POLYTEC
POLYMERTECHNOLOGIE